ԱՐԵՆԻ ՀԱՄԱՅՆՔԱՊԵՏԱՐԱՆ

ՆԱԽԱԳԾԱ-ՆԱԽԱՀԱՇՎԱՅԻՆ ՓԱՍՏԱԹՂԹԵՐԻ ԿԱԶՄՄԱՆ ԽՈՐՀՐԴԱՏՎԱԿԱՆ ԾԱՌԱՅՈՒԹՅՈՒՆՆԵՐԻ ՄԱՏՈՒՑՈՒՄ

Պայմանագիր ԱՐԵՆԻՀ-ՀԲԽՄԾՁԲ-01/26

ԱՇԽԱՏԱՆՔԱՅԻՆ ՆԱԽԱԳԻԾ

ԱՐԵՆԻ ՀԱՄԱՅՆՔԻ ԱՐՓԻ ԲՆԱԿԱՎԱՅՐԻ «ՀՈՓԻԿՆԵՐ» ՀԱՆԴԱՄԱՍԻ ՏԵՌԱՍԱՆԵՐ ԿՈՉՎՈՂ ՀԱՏՎԱԾՈՒՄ ՈՌՈԳՄԱՆ ՋՐԱԳԾԻ ԿԱՌՈՒՑՄԱՆ ԱՇԽԱՏԱՆՔՆԵՐ

ԱՐՓԻ

ԳԻՐՔ 2. ԳԾԱԳՐԱԿԱՆ ՄԱՍ

«ՄՈԴՈՒԼ» ՍՊԸ

ԵՐԵՎԱՆ - 2026թ.

Ծրագրի անվանումը՝ ԱՐԵՆԻ ՀԱՄԱՅՆՔԻ ԱՐՓԻ ԲՆԱԿԱՎԱՅՐԻ «ՀՈՓԻԿՆԵՐ» ՀԱՆԴԱՄԱՍԻ ՏԵՌԱՍԱՆԵՐ ԿՈՉՎՈՂ ՀԱՏՎԱԾՈՒՄ ՈՌՈԳՄԱՆ ՋՐԱԳԾԻ ԿԱՌՈՒՑՄԱՆ ԱՇԽԱՏԱՆՔՆԵՐ

Պատվիրատու՝ ԱՐԵՆԻ ՀԱՄԱՅՆՔԱՊԵՏԱՐԱՆ

Հատորի անվանում : ԳԻՐՔ 2. ԳԾԱԳՐԱԿԱՆ ՄԱՍ

Կազմում, վերանայում և հաստատում

Կազմեց		Ստորագրություն	
Պաշտոն		Ամսաթիվ	
Կազմեց		Ստորագրություն	
Պաշտոն		Ամսաթիվ	

Տնօրեն՝ Ն. Հակոբյան

«ՄՈԴՈՒԼ» «МОДУЛЬ» "MODUL" 05020542

ԱՐԵՆԻ ՀԱՄԱՅՆՔԻ ԱՐՓԻ ԲՆԱԿԱՎԱՅՐԻ «ՀՈՓԻԿՆԵՐ» ՀԱՆԴԱՄԱՍԻ ՏԵՌԱՍԱՆԵՐ ԿՈՉՎՈՂ ՀԱՏՎԱԾՈՒՄ ՈՌՈԳՄԱՆ ՋՐԱԳԾԻ ԿԱՌՈՒՑՄԱՆ ԱՇԽԱՏԱՆՔՆԵՐ

ՆԱԽԱԳԾԻ ԿԱԶՄԸ

Գիրք 1 ԲԱՑԱՏՐԱԳԻՐ ԵՎ ՏԵԽՆԻԿԱԿԱՆ ՄԱՍՆԱԳԻՐ

Գիրք 2 ԳԾԱԳՐԱԿԱՆ ՄԱՍ

Գիրք 3 ԱՇԽԱՏԱՆՔԱՅԻՆ ԾԱՎԱԼՆԵՐԻ ՑՈՒՑԱԿ

Գիրք 4 ՆԱԽԱՀԱՇԻՎՆԵՐ

ԳԾԱԳՐԵՐԻ ՀԻՄՆԱԿԱՆ ԼՐԱԿԱԶՄԻ ԱՄՓՈՓԱԳԻՐ

	Մ-1 ՋՐԱԳԻԾ	
1	ԸՆԴՀԱՆՈՒՐ ՏՎՅԱԼՆԵՐ	թերթ-1
2	ԻՐԱԴՐՈՒԹՅԱՆ ՀԱՏԱԿԱԳԻԾ	թերթ-2
3	ԳԼԽԱՎՈՐ ՀԱՏԱԿԱԳԻԾ	թերթ-3
4	Մ-1 ՈՌՈԳՄԱՆ ՋՐԱԳԾԻ ՈՒՂԵԳԾԻ ՀԱՏԱԿԱԳԻԾ ՆԿ 0+00-ՆԿ 8+00	թերթ-4
5	Մ-1 ՈՌՈԳՄԱՆ ՋՐԱԳԾԻ ՈՒՂԵԳԾԻ ՀԱՏԱԿԱԳԻԾ Կ 8+00-ՆԿ 10+08: ՋՐԱՏԱՐԻ ՄԱՍՆԱԳԻՐ	թերթ-5
6	ՈՌՈԳՄԱՆ ՋՐԱԳԾԻ ԵՐԿԱՅՆԱԿԱՆ ԿՏՐՎԱԾՔ ՆԿ 0+00-ՆԿ 5+00	թերթ-6
7	ՈՌՈԳՄԱՆ ՋՐԱԳԾԻ ԵՐԿԱՅՆԱԿԱՆ ԿՏՐՎԱԾՔ ՆԿ 5+00-ՆԿ 8+00	թերթ-7
8	ՈՌՈԳՄԱՆ ՋՐԱԳԾԻ ԵՐԿԱՅՆԱԿԱՆ ԿՏՐՎԱԾՔ ՆԿ 8+00-ՆԿ 10+08	թերթ-8
9	Մ-1 ՋՐԱՏԱՐԻ ԼԱՅՆԱԿԱՆ ԿՏՐՎԱԾՔՆԵՐ ՆԿ0+00, ՆԿ1+00, ՆԿ2+00, ՆԿ3+00, ՆԿ4+00	թերթ-9
10	Մ-1 ՋՐԱՏԱՐԻ ԼԱՅՆԱԿԱՆ ԿՏՐՎԱԾՔՆԵՐ ՆԿ5+00, ՆԿ6+00, ՆԿ7+00, ՆԿ8+00, ՆԿ9+00	թերթ-10
11	Մ-1 ՋՐԱՏԱՐԻ ԼԱՅՆԱԿԱՆ ԿՏՐՎԱԾՔՆԵՐ ՆԿ10+00, ՆԿ10+08	թերթ-11
	ԿԱՌՈՒՑՑՆԵՐ	
1	ՋՐԹՈՂ ՋԹ-1, ՋԹ-2, ՄԱՍՆԱԳՐԵՐ	թերթ-1
2	ԴԱՏԱՐԿՄԱՆ ՀՈՐ ԴՀ-1, ՄԱՍՆԱԳԻՐ	թերթ-2
3	ԿԱՄՐՋԱՅԻՆ ԱՆՑՈՒՄ	թերթ-3
4	ՄԻԱՑՄԱՆ ՀԱՆԳՈՒՅՑԻ ՀԱՏԱԿԱԳԻԾ	թերթ-4
5	ՄԻԱՑՄԱՆ ՀԱՆԳՈՒՅՑԻ ԿՏՐՎԱԾՔ 1-1, ՄԱՍՆԱԳԻՐ	թերթ-5
	ՏԻՊԱՅԻՆ ԲԱԺԻՆ	
1	ՀԱՎԱՔՈՎԻ Ե/Բ ՀՈՐ D=1.0Մ, H=1.5Մ; ԱՇԽԱՏԱՆՔԱՅԻՆ ԾԱՎԱԼՆԵՐ	թերթ-1
2	ՀԱՎԱՔՈՎԻ Ե/Բ ՀՈՐ D=2.0Մ, H=1.5Մ ՀԱՆԳՈՒՅՑՆԵՐ, ՆԵՐԴԻՐ ԴԵՏԱԼՆԵՐ, ՄԵՏԱՂԱԿԱՆ ԵԼԱՐԱՆ, ՄԱՍՆԱԳԻՐ	թերթ-2

Օգտագործված շինարարական նորմեր և կանոններ

Նշանակում	Անվանումը	Ծանոթություն
ՀՀՇՆ 13-02-2022	Անվտանգության տեխնիկա շինարարությունում	
ՀՀՇՆ 40-01.02-	«Ջրամատակարարում: Արտաքին ցանցեր և կառուցվածքներ»	
ՀՀՇՆ 30-01-2023	«Քաղաքաշինություն. Քաղաքային և գյուղական բնակավայրերի հատակագծում և կառուցապատում» շինարարական նորմեր	
ՀՀՇՆ 20.04-2020	«Երկրաշարժադիմացկուն շինարարություն. Նախագծման նորմեր»	
ՀՀՇՆ 52-01-	«Բետոնե և երկաթբետոնե կոնստրուկցիաներ»	
ՀՀՇՆ 32-01-2022	«Ավտոմոբիլային ճանապարհներ»	
ՀՀՇՆ 40-01.03-2022	«Կոյուղի. Արտաքին ցանցեր և կառուցվածքներ»	
ՀՀՇՆ 30-02-2022	«Տարածքի բարեկարգում» շինարարական նորմեր	
ՀՀՇՆ 2.06.03-85	Մելիորատիվ համակարգեր և կառույցներ	
	Ն.Ն. Աբրաամով, Ջրամատակարարում	

«ԱՐԽԻՏԵԿՏ» ՍՊԸ
ՓՈՐՁԱՔՆՈՒԹՅՈՒՆ
«_____» _____ 20 թ.

ՆԱԽԱԳԻԾԸ ՄՇԱԿՎԱԾ Է ԸՍՏ ՀԱՄԱՊԱՏԱՍԽԱՆ ԳՈՐԾՈՂ ՆՈՐՄԵՐԻ ԵՎ ԿԱՆՈՆՆԵՐԻ

Ն.Գ.Ճ. ՎԻԿՏՈՐՅԱ ԱՎԱԳՅԱՆ

Փոփ.	Քան.	Թերթ	Փաստ.	Ստորագր.	Ամսաթ
Ն.Գ.Ճ.		Վ. Ավագյան			
Նախագծեց		Գ. Պողոսյան			
Ստուգեց		Ն. Սարգսյան			

Պայմանագիր N «ԱՐԵՆԻՀ-ՀԲԽՄԾԶԲ-01/26»

ԱՐԵՆԻ ՀԱՄԱՅՆՔԻ ԱՐՓԻ ԲՆԱԿԱՎԱՅՐԻ «ՀՈՓԻԿՆԵՐ» ՀԱՆԴԱՄԱՍԻ ՏԵՌԱՍԱՆԵՐ ԿՈՉՎՈՂ ՀԱՏՎԱԾՈՒՄ ՈՌՈԳՄԱՆ ՋՐԱԳԾԻ ԿԱՌՈՒՑՄԱՆ ԱՇԽԱՏԱՆՔՆԵՐ

Արփի բնակավայր	Փուլ	Թերթ	Թերթեր
ՈՌՈԳՄԱՆ ՋՐԱԳԻԾ	ԱՆ	1	11
ԸՆԴՀԱՆՈՒՐ ՏՎՅԱԼՆԵՐ	«ՄՈԴՈՒԼ» ՍՊԸ		

Իրադրության հատակագիծ
Մ 1:15000

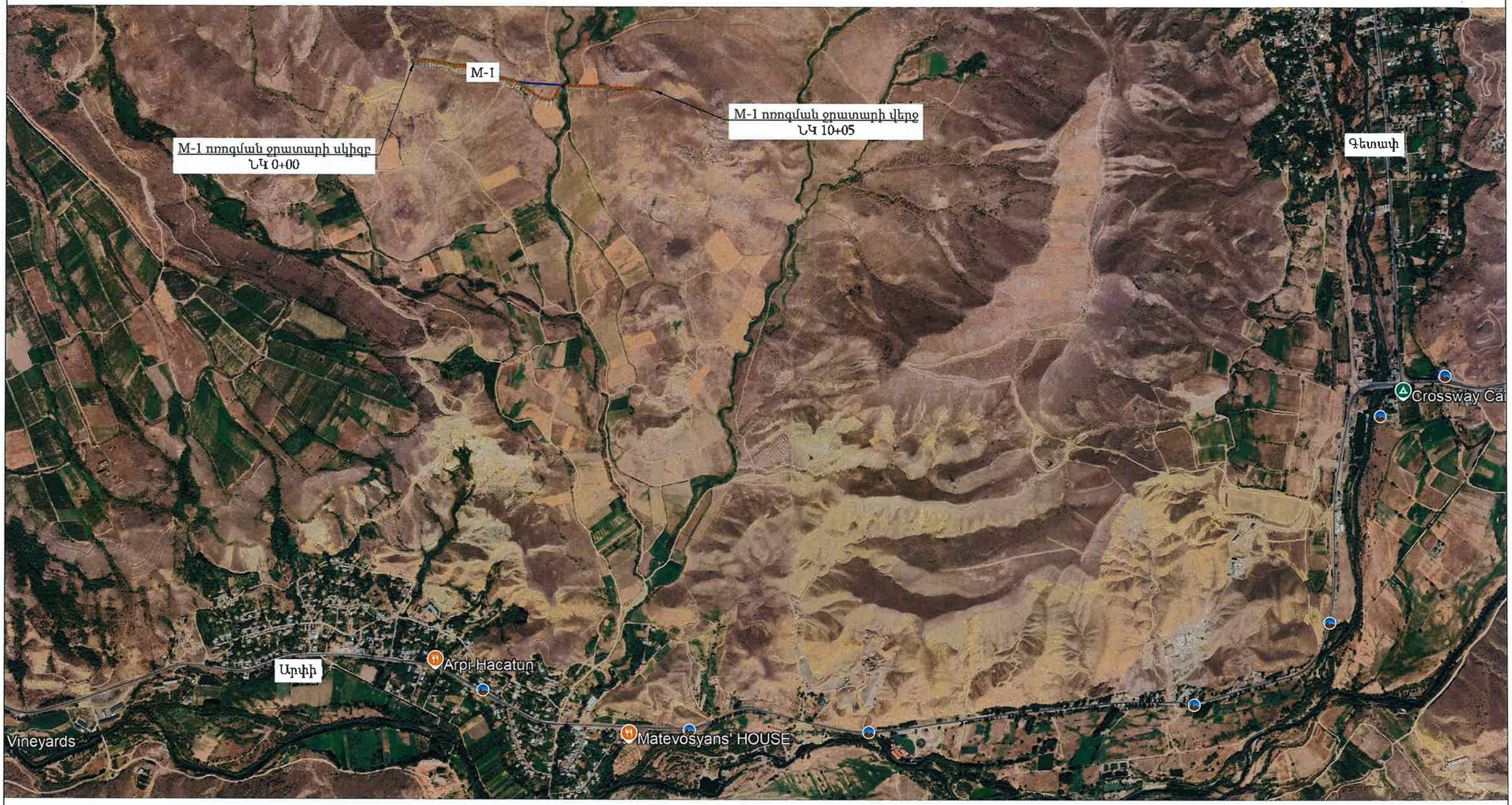

ՊԱՅՄԱՆԱԿԱՆ ՆՇԱՆՆԵՐ

- Գոյություն ունեցող խողովակաշար
- Նախագծվող խողովակաշար
- Գոյություն ունեցող փականային հոր
- Նախագծվող դատարկման հոր (ԴՀ)
- Նախագծվող ջրթող (ՋԹ)

Փոփ.	Քան.	Թերթ	Փաստ.	Ստորագր.	Ամսաթ
Ն.Գ.Ճ.		Վ. Ավագյան			
Նախագծեց		Գ. Պողոսյան			
Ստուգեց		Ն. Սարգսյան			

Պայմանագիր N «ԱՐԵՆԻՀ-ՀԲԽՄԾՁԲ-01/26»

ԱՐԵՆԻ ՀԱՄԱՅՆՔԻ ԱՐՓԻ ԲՆԱԿԱՎԱՅՐԻ «ՀՈՓԻԿՆԵՐ» ՀԱՆԴԱՄԱՍԻ ՏԵՌԱՍԱՆԵՐ ԿՈՉՎՈՂ ՀԱՏՎԱԾՈՒՄ ՈՌՈԳՄԱՆ ՋՐԱԳԾԻ ԿԱՌՈՒՑՄԱՆ ԱՇԽԱՏԱՆՔՆԵՐ

Արփի բնակավայր

ՈՌՈԳՄԱՆ ՋՐԱԳԻԾ

Փուլ	Թերթ	Թերթեր
ԱՆ	2	11

Իրադրության հատակագիծ

«ՄՈԴՈՒԼ» ՍՊԸ

Արենի համայնքի Արփի Բնակավայրի «հոփիկներ» հանդամասի տեռասաներ
կոչվող հատվածում ոռոգման ջրագծի կառուցման գլխավոր հատակագիծ
Մ 1:2500

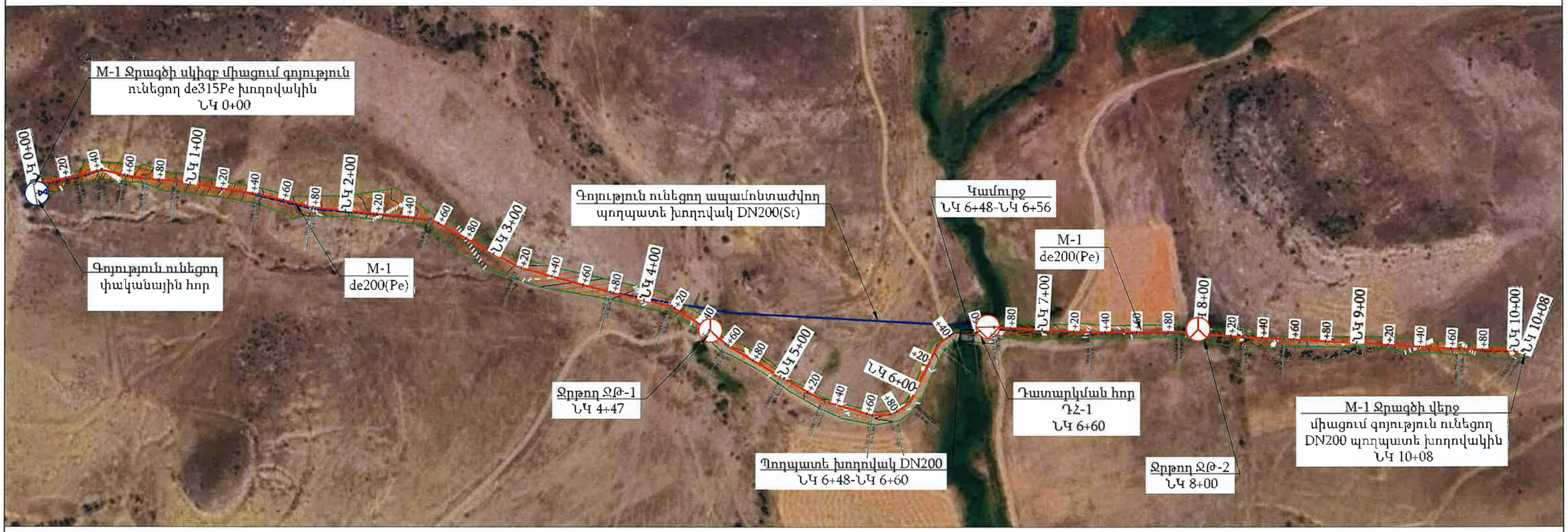

M-1 խրամուղու տիպարային կտրվածք

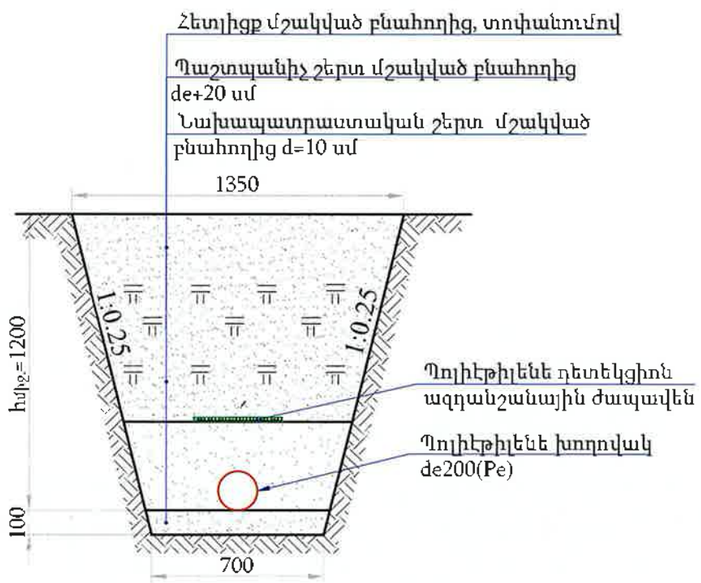

ՊԱՅՄԱՆԱԳԱՆ ՆՇԱՆՆԵՐ

- Գոյություն ունեցող խողովակաշար
- Նախագծվող խողովակաշար
- Գոյություն ունեցող փականային հոր
- Նախագծվող դատարկման հոր (ԴՀ)
- Նախագծվող ջրթող (ՋԹ)

Ջրագծի ցուցանիշ

N	Ջրատար	L, մ	PN 1.0 ՄՊա de200	PN 1.0 ՄՊա DN219
1	M-1	1008	996	12
Ընդհանուր		1008	996	12

«ԱՐԽԻՏԵԿՏ» ՍՊԸ
ՓՈՐՁԱԲՆՈՒԹՅՈՒՆ
«____»_____20 թ.

ԾԱՆՈԹՈՒԹՅՈՒՆ

1. Տվյալ թերթը նայել N 4, 5 թերթերի հետ համատեղ:
2. Հորերի տեխնոլոգիական գծագիրը բերված է թերթ 9-10-ում:
3. Ե/բ հավաքովի հորերի շինարարական գծագրերը բերված են տիպային բաժնում
4. Հորերի և ապամոնտաժվող խողովակների հողային աշխատանքները ներառված են ջրագծի հողային աշխատանքներում:

Փուլ.	Քան.	Թերթ	Փաստ.	Ստորագր.	Ամսաթ.
Ն.գ.մ.		Վ. Ավագյան			
Նախագծեց		Գ. Պողոսյան			
Ստուգեց		Ն. Մարգսյան			

Պայմանագիր N «ԱՐԵՆԻՀ-ՀԲԽՄԾՁԲ-01/26»

ԱՐԵՆԻ ՀԱՄԱՅՆՔԻ ԱՐՓԻ ԲՆԱԿԱՎԱՅՐԻ «ՀՈՓԻԿՆԵՐ» ՀԱՆԴԱՄԱՍԻ ՏԵՌԱՍԱՆԵՐ ԿՈՉՎՈՂ ՀԱՏՎԱԾՈՒՄ ՈՌՈԳՄԱՆ ՋՐԱԳԾԻ ԿԱՌՈՒՑՄԱՆ ԱՇԽԱՏԱՆՔՆԵՐ

Արփի բնակավայր

ՈՌՈԳՄԱՆ ՋՐԱԳԻԾ

Փուլ	Թերթ	Թերթեր
ԱՆ	3	11

Գլխավոր հատակագիծ

«ՄՈԴՈՒԼ» ՍՊԸ

M-1 ՈՌՈԳՄԱՆ ՋՐԱԳԾԻ ՈՒՂԵԳԾԻ ՀԱՏԱԿԱԳԻԾ
ՆԿ 0+00-ՆԿ 8+00
Մ 1:1000

ՊԱՅՄԱՆԱԿԱՆ ՆՇԱՆՆԵՐ

- Գոյություն ունեցող խողովակաշար
- Նախագծվող խողովակաշար
- Գոյություն ունեցող փականային հոր
- Նախագծվող դատարկման հոր (ԴՀ)
- Նախագծվող ջրթող (ՋԹ)

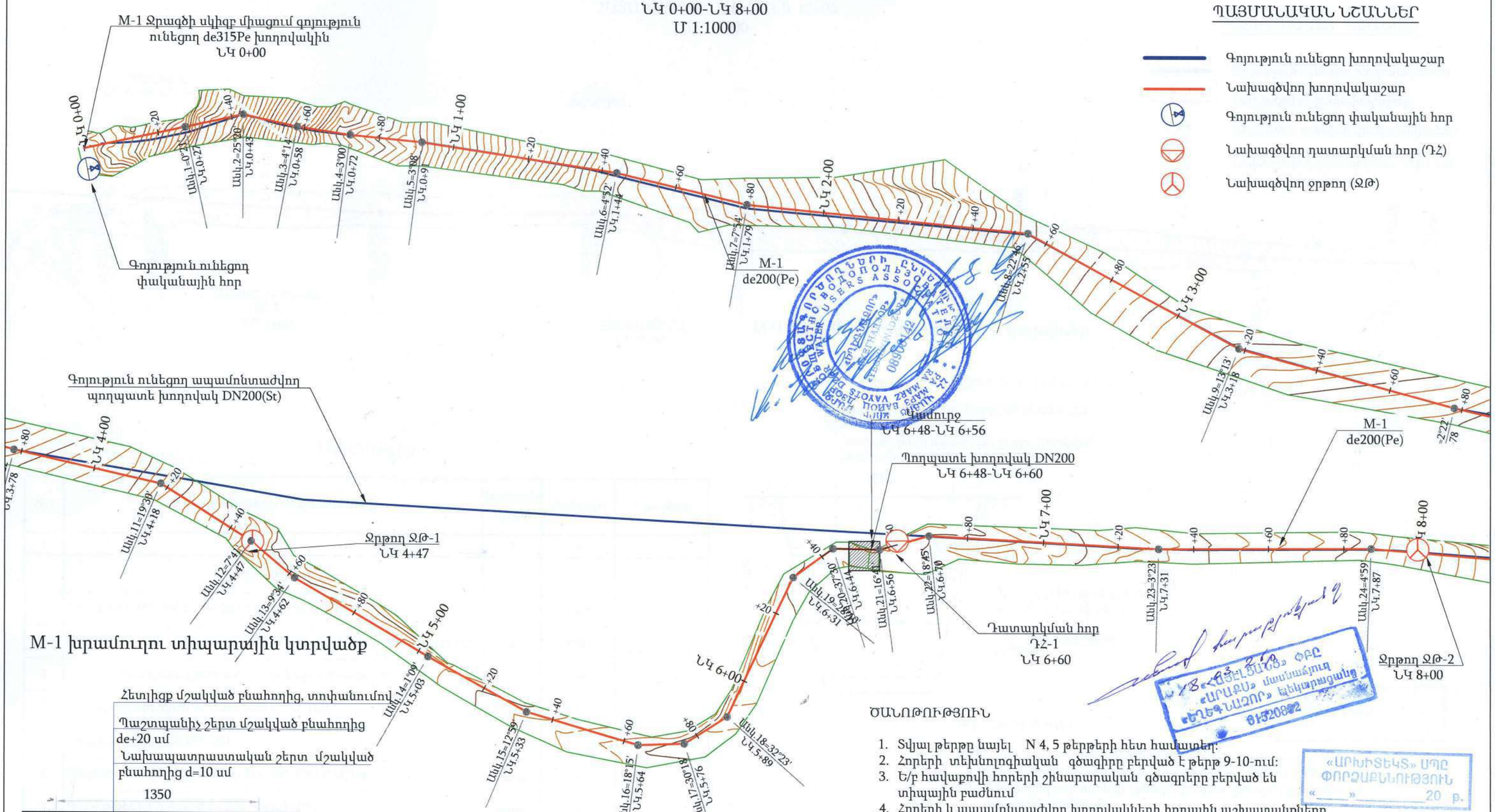

ԾԱՆՈԹՈՒԹՅՈՒՆ

1. Տվյալ թերթը նայել N 4, 5 թերթերի հետ համատեղ:
2. Հորերի տեխնոլոգիական գծագիրը բերված է թերթ 9-10-ում:
3. Ե/բ հավաքովի հորերի շինարարական գծագրերը բերված են տիպային բաժնում
4. Հորերի և ապամոնտաժվող խողովակների հողային աշխատանքները ներառված են ջրագծի հողային աշխատանքներում:

Փոփ.	Քան.	Թերթ	Փաստ.N	Ստորագր.	Ամսաթ.	Պայմանագիր N «ԱՐԵՆԻՀ-ՀԲԽՄԾՁԲ-01/26»			
						ԱՐԵՆԻ ՀԱՄԱՅՆՔԻ ԱՐՓԻ ԲՆԱԿԱՎԱՅՐԻ «ՀՈՓԻԿՆԵՐ» ՀԱՆԴԱՄԱՍԻ ՏԵՌԱՍԱՆԵՐ ԿՈՉՎՈՂ ՀԱՏՎԱԾՈՒՄ ՈՌՈԳՄԱՆ ՋՐԱԳԾԻ ԿԱՌՈՒՑՄԱՆ ԱՇԽԱՏԱՆՔՆԵՐ			
Ն.Գ.Ճ.		Վ. Ավագյան				Արփի բնակավայր	Փուլ	Թերթ	Թերթեր
Նախագծեց		Գ.Պողոսյան				ՈՌՈԳՄԱՆ ՋՐԱԳԻԾ	ԱՆ	4	11
Ստուգեց		Ն. Սարգսյան				M-1 ոռոգման ջրագծի ուղեգծի հատակագիծ ՆԿ 0+00-ՆԿ 8+00	«ՄՈԴՈՒԼ» ՍՊԸ		

«ԱՐԽԻՏԵԿՏ» ՍՊԸ
ՓՈՐՁԱԲՆՈՒԹՅՈՒՆ
«____»_____20 թ.

Մ-1 ՈՌՈԳՄԱՆ ՋՐԱԳԾԻ ՈՒՂԵԳԾԻ
ՀԱՏԱԿԱԳԻԾ ՆԿ 8+00-ՆԿ 10+08
Մ 1:1000

ՊԱՅՄԱՆԱԿԱՆ ՆՇԱՆՆԵՐ

- Գոյություն ունեցող խողովակաշար
- Նախագծվող խողովակաշար
- Գոյություն ունեցող փականային հոր
- Նախագծվող դատարկման հոր (ԴՀ)

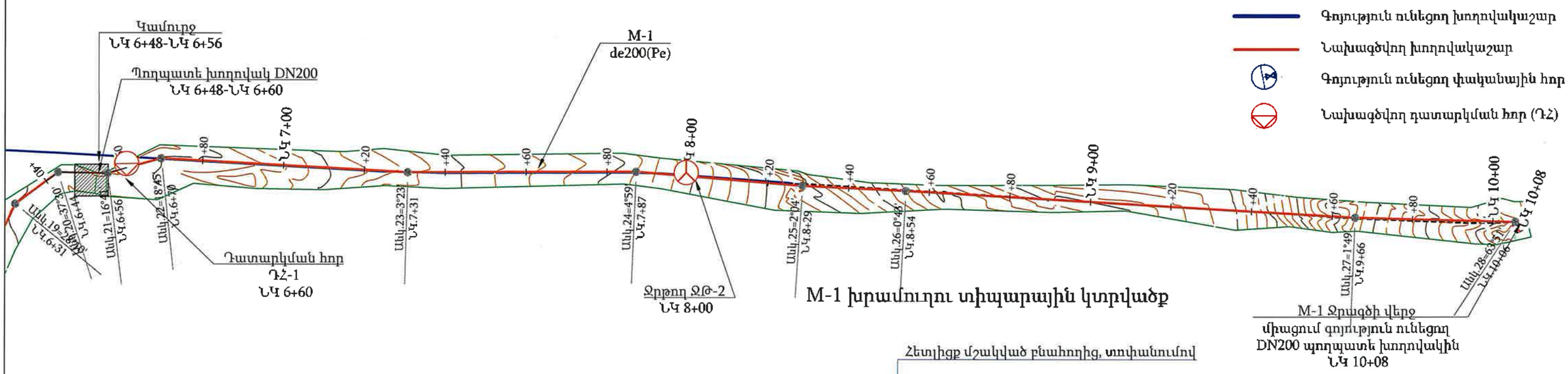

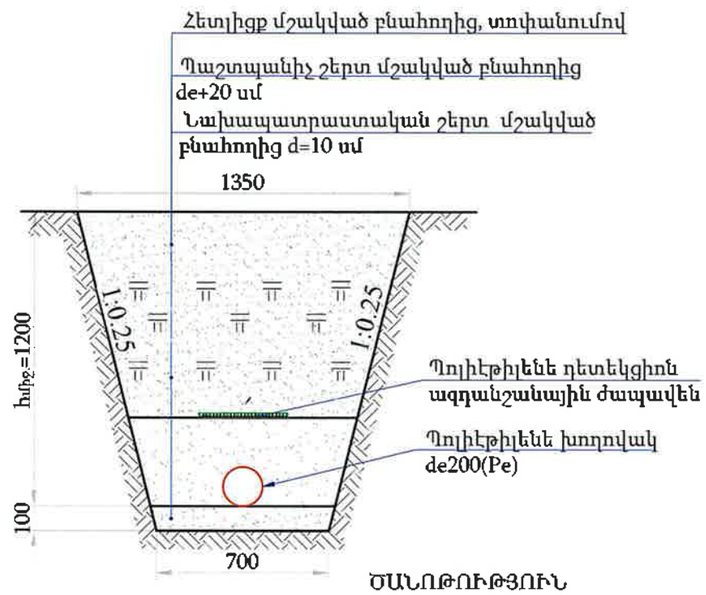

Մասնագիր

NN	Աշխատանքների անվանումները	Չափման միավ.	Քանակը	Նշումներ
1	2	3	4	5
	Ջրագիծ Մ-1			
1	Պողպատե DN 200 խողովակի ապամոնտաժում	մ	960.0	
2	ՊԷ de 200,PN1.0 ՄՊա խողովակներ մոնտաժումով, փորձարկումով	մ	996	
3	Պոլիէթիլենե դետեկցիոն ազդանշանային ժապավեն	մ	996	
4	Չքանդվող միացում 225x219 SDR17 ՊԷ 100	հատ	1	
5	Սեպավոր փական DN 200	հատ	1	
6	Պողպատե ազատ կցաշուրթ DN 200, PN1.0 ՄՊա	հատ	1	
7	Պոլիէթիլենե միջադիր de 200, PN1.0 ՄՊա	հատ	1	
8	Պոլիէթիլենե արմունկ մոնտաժումով de200 (Pe) α=90 ^{0}	հատ	1	
9	Պոլիէթիլենե արմունկ մոնտաժումով de200 (Pe) α=45 ^{0}	հատ	8	
10	Ջրթող ՋԹ-1	կառույց	1	տես թ.-1
11	Ջրթող ՋԹ-2	կառույց	1	տես թ.-1
12	Դատարկման հոր ԴՀ-1	կառույց	1	տես թ.-2
13	Կամրջային անցում	կառույց	1	տես թ.-3

«ԱՐԽԻՏԵԿՏ» ՍՊԸ
ՀՈՐՀԱՍՏԱՆՈՒԹՅՈՒՆ
«_____»_____20 թ.

ԾԱՆՈԹՈՒԹՅՈՒՆ

1. Տվյալ թերթը նայել N 4, 5 թերթերի հետ համատեղ:
2. Հորերի տեխնոլոգիական գծագիրը բերված է թերթ 9-10-ում:
3. Ե/բ հավաքովի հորերի շինարարական գծագրերը բերված են տիպային բաժնում
4. Հորերի և ապամոնտաժվող խողովակների հողային աշխատանքները ներառված են ջրագծի հողային աշխատանքներում:

Փոփ.	Քան.	Թերթ	Փաստ.	Ստորագր.	Ամսաթ
Ն.Գ.Ճ.		Վ. Ավագյան			
Նախագծեց		Գ.Պողոսյան			
Ստուգեց		Ն. Սարգսյան			

Պայմանագիր N «ԱՐԵՆԻՀ-ՀԲԽՄԾՁԲ-01/26»

ԱՐԵՆԻ ՀԱՄԱՅՆՔԻ ԱՐՓԻ ԲՆԱԿԱՎԱՅՐԻ «ՀՈՓԻԿՆԵՐ» ՀԱՆԴԱՄԱՍԻ ՏԵՌԱՍԱՆԵՐ ԿՈՉՎՈՂ ՀԱՏՎԱԾՈՒՄ ՈՌՈԳՄԱՆ ՋՐԱԳԾԻ ԿԱՌՈՒՑՄԱՆ ԱՇԽԱՏԱՆՔՆԵՐ

Արփի բնակավայր	Փուլ	Թերթ	Թերթեր
ՈՌՈԳՄԱՆ ՋՐԱԳԻԾ	ԱՆ	5	11

Մ-1 ոռոգման ջրագծի ուղեգծի հատակագիծ
ՆԿ 8+00-ՆԿ 10+08

«ՄՈՌՈՒԼ» ՍՊԸ

ՈՌՈԳՄԱՆ ՋՐԱԳԾԻ ԵՐԿԱՅՆԱԿԱՆ ԿՏՐՎԱԾՔ ՆԿ 0+00-ՆԿ 5+00

Մ 1:1000

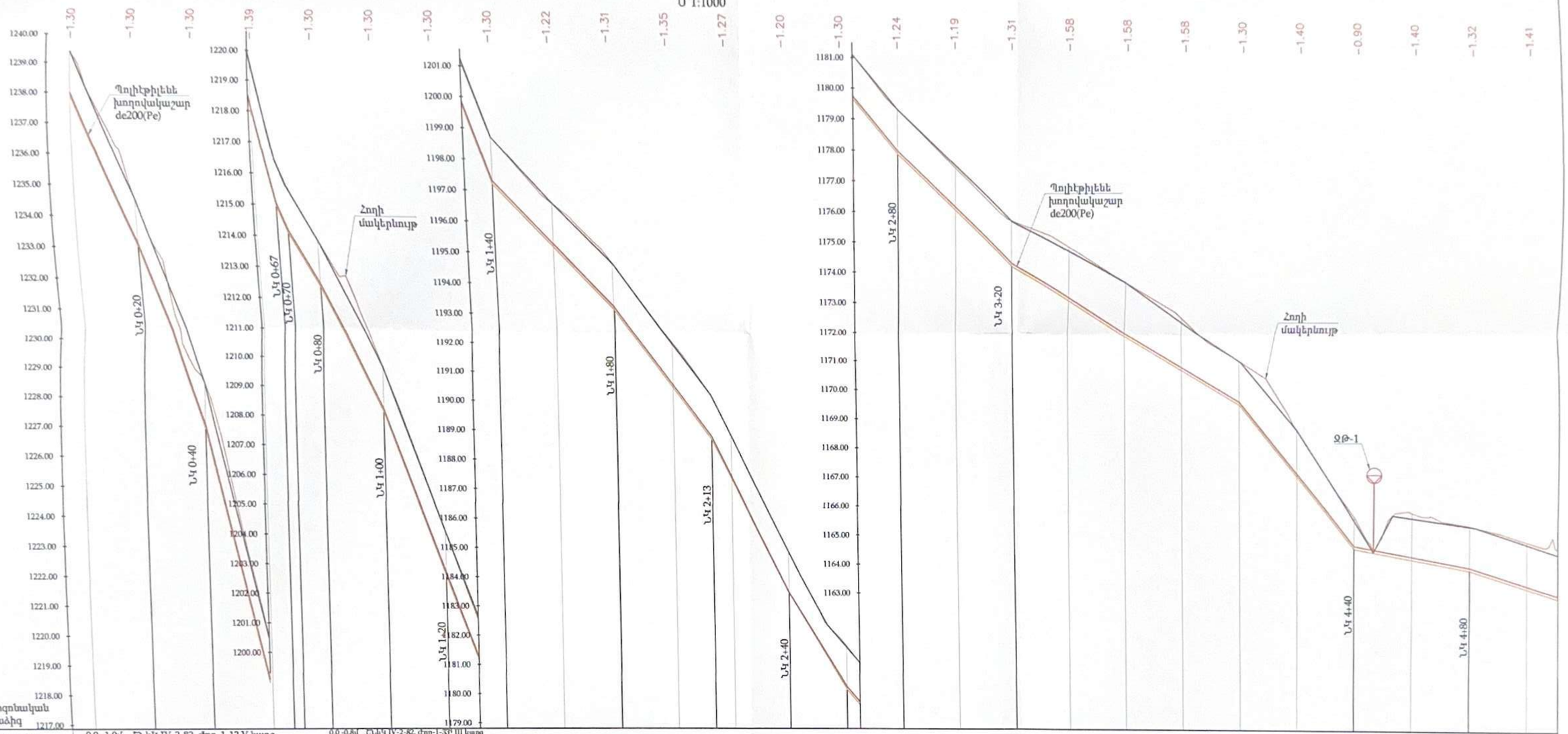

ԵՐԿՐԱԲԱՆՈՒԹՅՈՒՆ	0.0 -1.0մ ՇՆՆԿ IV-2-82, Ժող-1-12 V կարգ 1.0 -2.5մ ՇՆՆԿ IV-2-82, Ժող-1-19 VII կարգ 0.0 -0.8մ ՇՆՆԿ IV-2-82, Ժող-1-33 III կարգ 0.8 -1.4մ ՇՆՆԿ IV-2-82, Ժող-1-12 V կարգ 1.4-2.5մ ՇՆՆԿ IV-2-82, Ժող-1-19 VII կարգ
ՀՈՂԻ ԲՆԱԿԱՆ ՆԻՇԸ	1239,39 1234,57 1228,51 1219,65 1213,87 1209,68 1204,13 1198,71 1196,61 1194,68 1192,06 1188,89 1184,90 1182,38 1181,65 1179,33 1177,46 1175,77 1174,86 1173,68 1172,50 1171,04 1168,67 1165,69 1165,83 1165,38 1164,84
ՀՈՂԻ ՆԱԽԱԳԾԱՅԻՆ ՆԻՇԸ	1239,39 1234,57 1228,51 1219,56 1216,45 1215,58 1213,87 1209,68 1204,13 1198,71 1197,51 1194,65 1192,01 1190,26 1184,05 1181,61 1179,33 1177,54 1175,76 1171,02 1168,67 1165,55 1164,49 1165,74 1165,64 1165,36 1165,33 1164,76
ԽՈՂՈՎԱԿԻ ՀԱՏԱԿԻ ՆԻՇԸ	1238,19 1233,37 1227,31 1218,36 1215,25 1214,28 1212,67 1208,48 1202,93 1197,51 1195,49 1193,45 1190,81 1189,06 1183,70 1180,45 1178,18 1176,37 1174,56 1169,84 1167,37 1164,90 1164,50 1164,16 1163,53
ԽՈՂՈՎԱԿԻ ՀԱՏԱԿԻ ՆԻՇԸ	1238,09 1233,27 1227,21 1218,26 1215,15 1214,28 1212,57 1208,38 1202,83 1197,41 1195,39 1193,35 1190,71 1188,96 1187,62 1183,69 1180,35 1178,08 1176,27 1174,46 1173,28 1172,10 1170,92 1169,74 1167,27 1164,80 1164,43 1164,06 1163,43
ԽՈՂՈՎԱԿԻ ՏԵՍԱԿԸ	Պոլիէթիլենե խողովակաշար de200 Q=40լ/վ, V=1.64լ/վ, 1000i=13.85, h_L=14.0մ
ԹԵՔՈՒԹՅՈՒՆ	0,2410 0,3028 0,4257 0,1783 0,2098 0,2776 0,2709 0,1009 0,1333 0,1997 0,1623 0,1136 0,0906 0,0590 0,1236 0,0185
ԵՐԿԱՐՈՒԹՅՈՒՆ	20,00 20,00 26,96 34,57 20,00 20,00 20,00 40,19 32,96 26,85 20,00 20,00 40,00 80,00 40,00 40,00 60,00
ՀԵՌԱՎՈՐՈՒԹՅՈՒՆ (մ)	20 20 20 20 20 20 20 20 20 20 20 20 20 20 20 20 20 20 20 20 20 20 20 20 20 20 20 20 20 20 20
ՆՇԱՆԱՐՄԱՆ ԿԵՏԵՐ	ՆԿ 0+00 ՆԿ 1+00 ՆԿ 2+00 ՆԿ 3+00 ՆԿ 4+00 ՆԿ 5+00
ՈՒՂԵԳԾԻ ՀԱՏԱԿԱԳԾՈ	ՆԿ.0+27 Անկ.1=0°21' ՆԿ.0+43 Անկ.2=25°20' ՆԿ.0+58 Անկ.3=4°14' ՆԿ.0+72 Անկ.4=3°00' ՆԿ.0+91 Անկ.5=3°08' ՆԿ.1+44 Անկ.6=4°52' ՆԿ.1+79 Անկ.7=7°54' ՆԿ.2+55 Անկ.8=22°46' ՆԿ.3+18 Անկ.9=13°13' ՆԿ.3+78 Անկ.10=2°22' ՆԿ.4+18 Անկ.11=19°30' ՆԿ.4+47 Անկ.12=7°41' ՆԿ.4+62 Անկ.13=9°34' ՆԿ.5+03 Անկ.14=1°09' 27,32 15,93 14,79 14,14 19,28 52,56 35,48 75,03 63,84 59,57 40,11 28,60 15,14 41,14

Պայմանական նշաններ

- Նախագծվող խողովակ
- Խրամուղու հատակի գիծ
- Հողի բնական գիծ
- Ջրթող (ՋԹ)
- Դատարկման հոր(ԴՀ)

Փոփ.	Քան.	Թերթ	Փաստ.	Ստորագր.	Անուան
Ն.գ.ճ.		Վ. Ավագյան			
Նախագծ.		Գ.Պողոսյան			
Ստուգ.		Ն. Սարգսյան			

Պայմանագիր N «ԱՐԵՆԻՀ-ՀԲԽՄՄՁԲ-01/26»

ԱՐՆԻՆ ՀԱՄԱՅՆՔԻ ԱՌՈՒ ԲԱԿԱՎԱՅՐԻ ՀՈՒԹԿՈՂԵՐԻ ՀԱՆԴԱՄԱՍԻ ՏԵՂԱՄԱՍԻՆ ԿՈՇՏԱՐՎՈՂ ՀԱՏԿԱՑՈՒՄ ՈՌՈԳՄԱՆ ՋՐԱԳԾԻ ԿԱՌՈՒՑՄԱՆ ԱՇԽԱՏԱՆՔՆԵՐ

Արվի բնակավայր	Փուլ	Թերթ	Թերթեր
ՈՌՈԳՄԱՆ ՋՐԱԳԾ	ԱՆ	6	11

Ոռոգման ջրագծի երկայնական կտրվածք ՆԿ 0+00-ՆԿ 5+00

«ՄՈԴՈՒԼ» ՍՊԸ

ՈՌՈԳՄԱՆ ՋՐԱԳԾԻ ԵՐԿԱՅՆԱԿԱՆ ԿՏՐՎԱԾՔ ՆԿ 5+00-ՆԿ 8+00

Մ 1:1000

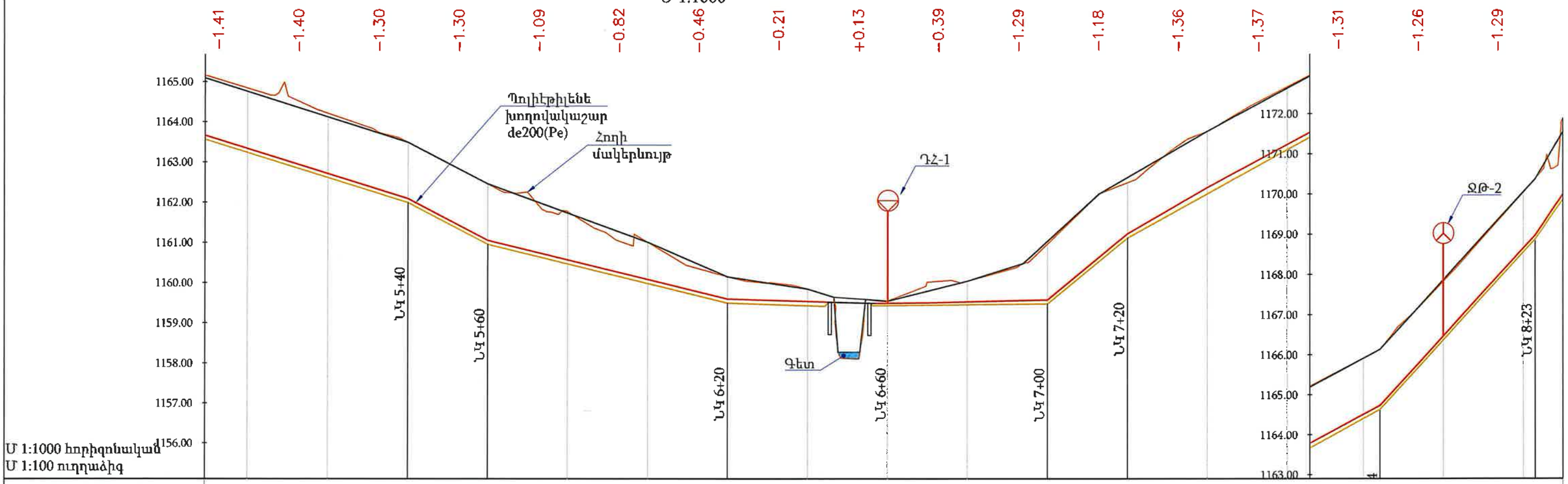

Մ 1:1000 հորիզոնական
Մ 1:100 ուղղաձիգ

ԵՐԿՐԱԲԱՆՈՒԹՅՈՒՆ																			
ՀՈՂԻ ԲՆԱԿԱՆ ՆԻՇԸ	1164,84	1164,21	1163,49	1162,46	1161,76	1161,00	1160,15	1159,84	1159,54	1160,04	1160,96	1162,49	1163,76	1164,88	1165,92	1167,83	1170,04		
ՀՈՂԻ ՆԱԽԱԳԾԱՅԻՆ ՆԻՇԸ	1164,76	1164,12	1163,49	1162,46	1161,73	1161,00	1160,15	1159,84	1159,54	1160,04	1160,48	1161,03	1162,21	1162,62	1163,77	1164,84	1165,91	1167,87	1170,05 1170,37
ԽՈՂՈՎԱԿԻ ՀԱՏԱԿԻ ՆԻՇԸ	1163,53	1162,91	1162,29	1161,26	1160,77	1160,28	1159,80	1159,74	1159,68	1159,72	1159,77	1161,42	1162,57	1163,64	1164,71	1164,93	1166,67	1168,85 1169,17	
ԽՐԱՄՈՒՂՈՒ ՀԱՏԱԿԻ ՆԻՇԸ	1163,43	1162,81	1162,19	1161,16	1160,67	1160,18	1159,69	1159,64	1159,61 1159,62	1159,65	1159,67	1161,31	1162,41	1163,51	1164,61	1164,83	1166,57	1168,75 1169,07	
ԽՈՂՈՎԱԿԻ ՏԵՍԱԿԸ	Պոլիէթիլենե խողովակաշար de200 Q=40լ/վ, V=1.64լ/վ, 1000i=13.85, h_l=14.0մ								DN219x6.0մմ	Պոլիէթիլենե խողովակաշար de200 Q=40լ/վ, V=1.64լ/վ, 1000i=13.85, h_l=14.0մ									
ԹԵՔՈՒԹՅՈՒՆ		0,0311	0,0517	0,0243					0,0029	0,0141	0.0082	0.0822		0.0574	0.0537		0.1093	0.14	
ԵՐԿԱՐՈՒԹՅՈՒՆ			20,00	60,00				40,08		10,39	29,53		20,00	20,00		44,13		38,78	
ՀԵՌԱՎՈՐՈՒԹՅՈՒՆ (մ)	20	20	20	20	20	20	20	20	20	20	20	20	20	20	20	20	20	20	2
ՆՇԱՀԱՐՄԱՆ ԿԵՏԵՐ	ՆԿ 5+00				ՆԿ 6+00							ՆԿ 7+00						ՆԿ 8+00	

ՈՒՂԵԳԾԻ ՀԱՏԱԿԱԳԻԾ

ՆԿ.5+03 Անկ.14=1°09' — 29,87 — ՆԿ.5+33 Անկ.15=12°59' — 31,09 — ՆԿ.5+64 Անկ.16=18°15' — 12,14 — ՆԿ.5+76 Անկ.17=30°11' — 13,44 — ՆԿ.5+89 Անկ.18=32°23' — 41,18 — ՆԿ.6+31 Անկ.19=28°10' — 13,00 — Գետ — ՆԿ.6+44 Անկ.20=37°30' — 12,28 — ՆԿ.6+56 Անկ.21=16°41' — 13,77 — ՆԿ.6+70 Անկ.22=18°45' — 61,06 — ՆԿ.7+31 Անկ.23=3°23' — 56,44 — ՆԿ.7+87 Անկ.24=4°59' — 41,41 — ՆԿ.8 Անկ.25

ՋԹ-2 ԴՀ-1

Պայմանական նշաններ

- Նախագծվող խողովակ
- Խրամուղու հատակի գիծ
- Հողի բնական գիծ
- Ջրթող (ՋԹ)
- Դատարկման հոր(ԴՀ)

«ԱՐԽԻՏԵԿՏ» ՍՊԸ
ԳՈՐԾԱԲԱՆՈՒԹՅՈՒՆ
«_____» _____ 20 թ

Փոփ.	Քան.	Թերթ	Փաստաթ.	Ստորագր.	Ամսաթ
Ն.Գ.Ճ.		Վ. Ավագյան			
Նախագծեց		Գ.Պողոսյան			
Ստուգեց		Ն. Սարգսյան			

Պայմանագիր N «ԱՐԵՆԻՀ-ՀԲԽՄԾՁԲ-01/26»

ԱՐԵՆԻ ՀԱՄԱՅՆՔԻ ԱՐՓԻ ԲՆԱԿԱՎԱՅՐԻ «ՀՈՓԻԿՆԵՐ» ՀԱՆԴԱՄԱՍԻ ՏԵՌԱՍԱՆԵՐ ԿՈՉՎՈՂ ՀԱՏՎԱԾՈՒՄ ՈՌՈԳՄԱՆ ՋՐԱԳԾԻ ԿԱՌՈՒՑՄԱՆ ԱՇԽԱՏԱՆՔՆԵՐ

Արփի բնակավայր	Փուլ	Թերթ	Թերթեր
ՈՌՈԳՄԱՆ ՋՐԱԳԻԾ	ԱՆ	7	11

Ոռոգման ջրագծի երկայնական կտրվածք ՆԿ 5+00-ՆԿ 8+00

«ՄՈԴՈՒԼ» ՍՊԸ

ՈՌՈԳՄԱՆ ՋՐԱԳԾԻ ԵՐԿԱՅՆԱԿԱՆ ԿՏՐՎԱԾՔ ՆԿ 8+00-ՆԿ10+08

Մ 1:1000

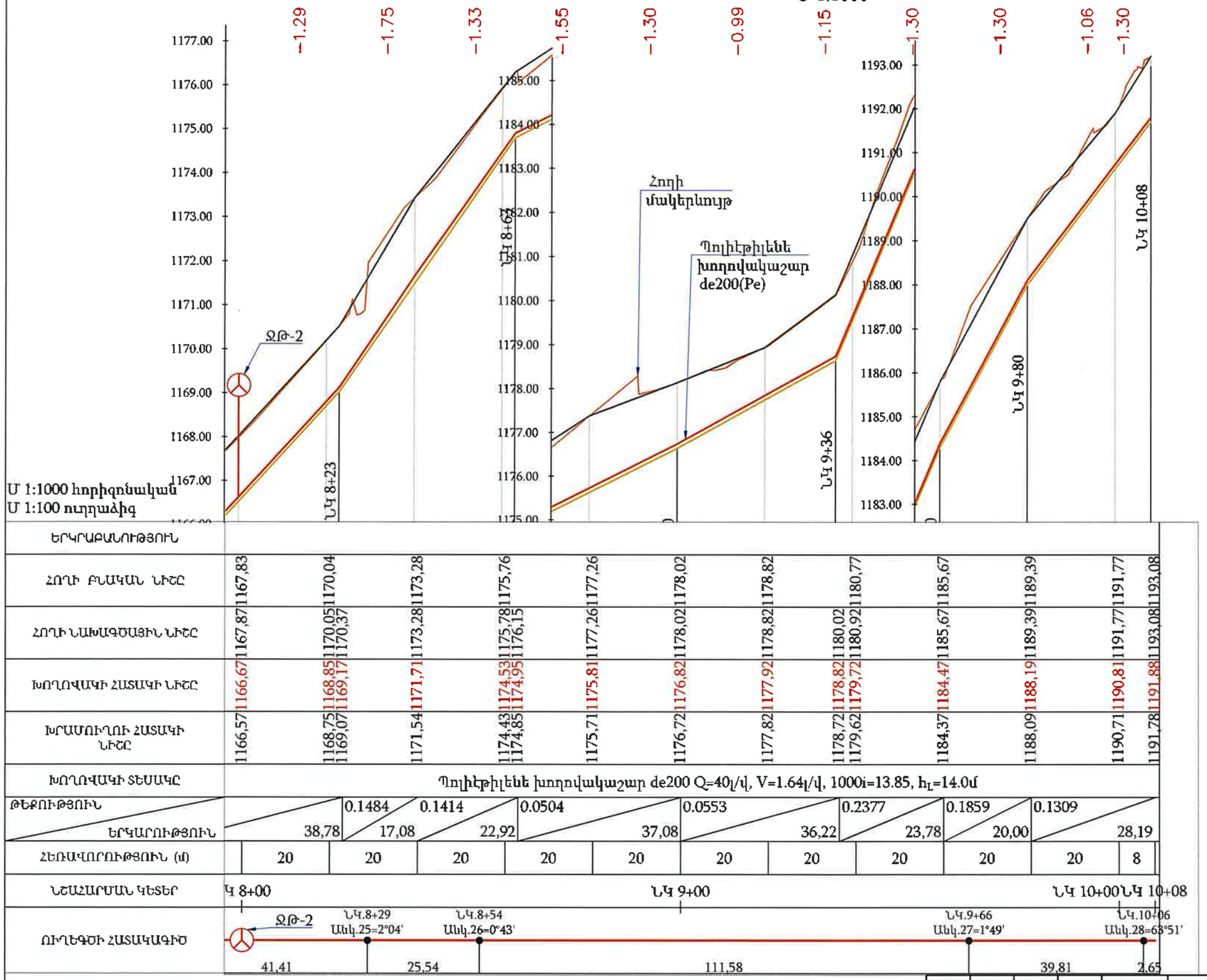

ԵՐԿՐԱԲԱՆՈՒԹՅՈՒՆ											
ՀՈՂԻ ԲՆԱԿԱՆ ՆԻՇԸ	1167,83	1170,04	1173,28	1175,76	1177,26	1178,02	1178,82	1180,77	1185,67	1189,39	1191,77	1193,08
ՀՈՂԻ ՆԱԽԱԳԾԱՅԻՆ ՆԻՇԸ	1167,87	1170,05 1170,37	1173,28	1175,78 1176,15	1177,26	1178,02	1178,82	1180,02 1180,92	1185,67	1189,39	1191,77	1193,08
ԽՈՂՈՎԱԿԻ ՀԱՏԱԿԻ ՆԻՇԸ	1166,67	1168,85 1169,17	1171,71	1174,53 1174,95	1175,81	1176,82	1177,92	1178,82 1179,72	1184,47	1188,19	1190,81	1191,88
ԽՐԱՄՈՒՂՈՒ ՀԱՏԱԿԻ ՆԻՇԸ	1166,57	1168,75 1169,07	1171,54	1174,43 1174,85	1175,71	1176,72	1177,82	1178,72 1179,62	1184,37	1188,09	1190,71	1191,78
ԽՈՂՈՎԱԿԻ ՏԵՍԱԿԸ	Պոլիէթիլենե խողովակաշար de200 Q=40լ/վ, V=1.64լ/վ, 1000i=13.85, h_L=14.0մ											
ԹԵՔՈՒԹՅՈՒՆ / ԵՐԿԱՐՈՒԹՅՈՒՆ		38,78	0.1484 / 17,08	0.1414 / 22,92	0.0504 / 37,08	0.0553 / 36,22	0.2377 / 23,78	0.1859 / 20,00	0.1309 / 28,19			
ՀԵՌԱՎՈՐՈՒԹՅՈՒՆ (մ)		20	20	20	20	20	20	20	20	20	8	

ՆՇԱՀԱՐՄԱՆ ԿԵՏԵՐ: Կ 8+00, ՆԿ 9+00, ՆԿ 10+00, ՆԿ 10+08

ՈՒՂԵԳԾԻ ՀԱՏԱԿԱԳԻԾ

Պայմանական նշաններ

- Նախագծվող խողովակ
- Խրամուղու հատակի գիծ
- Հողի բնական գիծ
- Ջրթող (ՋԹ)
- Դատարկման հոր(ԴՀ)

«ԱՐԽԻՏԵԿՏ» ՍՊԸ
ՓՈՐՁԱԳՐՈՒԹՅՈՒՆ
«_____»_____20 թ.

Փոփ.	Քան.	Թերթ	Փաստաթ.	Ստորագր.	Ամսաթ
Ն.Գ.Ճ.		Վ. Ավագյան			
Նախագծեց		Գ.Դողոյան			
Ստուգեց		Ն. Սարգսյան			

Պայմանագիր N «ԱՐԵՆԻՀ-ՀԲԽՄԾՁԲ-01/26»

ԱՐԵՆԻ ՀԱՄԱՅՆՔԻ ԱՐՓԻ ԲՆԱԿԱՎԱՅՐԻ «ՀՈՓԻԿՆԵՐ» ՀԱՆԴԱՄԱՍԻ ՏԵՌԱՍԱՆԵՐ ԿՈՉՎՈՂ ՀԱՏՎԱԾՈՒՄ ՈՌՈԳՄԱՆ ՋՐԱԳԾԻ ԿԱՌՈՒՑՄԱՆ ԱՇԽԱՏԱՆՔՆԵՐ

Արփի բնակավայր	Փուլ	Թերթ	Թերթեր
ՈՌՈԳՄԱՆ ՋՐԱԳԻԾ	ԱՆ	8	11

Ոռոգման ջրագծի երկայնական կտրվածք ՆԿ 8+00-ՆԿ 10+08

«ՄՈԴՈՒԼ» ՍՊԸ

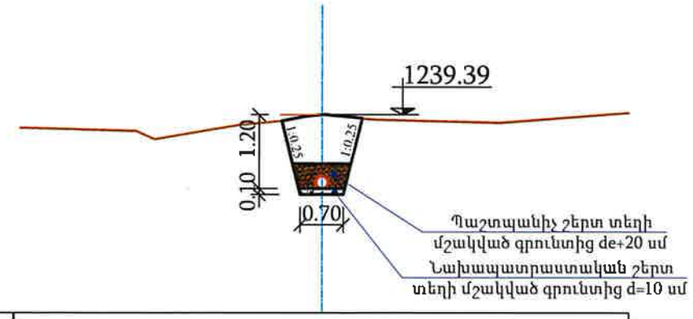
1239.39
1.20
0.10
0.70
1:0.25
1:0.25
Պաշտպանիչ շերտ տեղի մշակված գրունտից de+20 սմ
Նախապատրաստական շերտ տեղի մշակված գրունտից d=10 սմ

Մ 1:100

| | | |

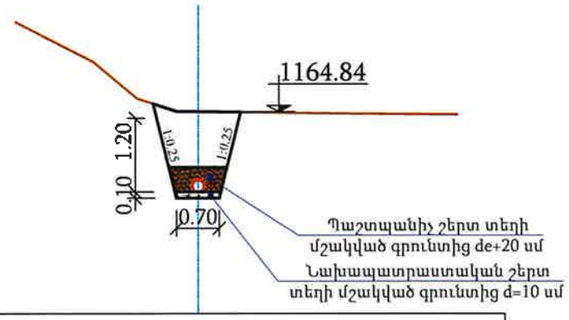

Մ 1:100

Հողի մակերևույթի նիշերը		1166.31		1165.66	1165.06	1164.85 1164.84	1164.81	1164.80	
Հեռավորությունները			1.26	0.71	0.64	0.35 2.48		1.75	

ՆԿ 5+00.00

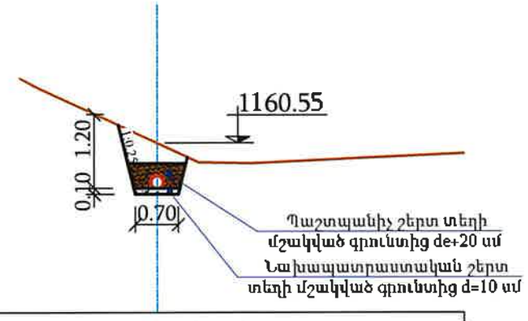

Մ 1:100

Հողի մակերևույթի նիշերը		1162.06 1161.89		1161.00	1160.69	1160.67		1160.83	
Հեռավորությունները		0.31	1.92		0.68	0.84	3.48		

ՆԿ 6+00.00

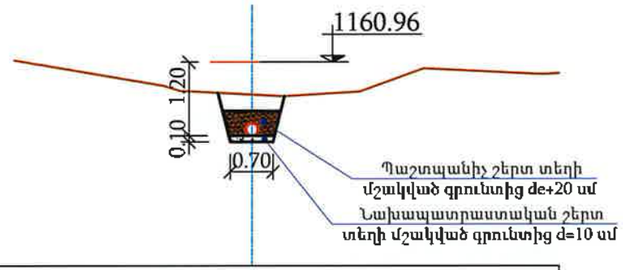

Մ 1:100

Հողի մակերևույթի նիշերը		1161.52		1161.11 1161.03	1160.96	1160.94	1161.02	1161.39	1161.30 1161.31	
Հեռավորությունները			2.42	0.26	1.17	0.51	1.24	1.04	1.91	0.29

ՆԿ 7+00.00

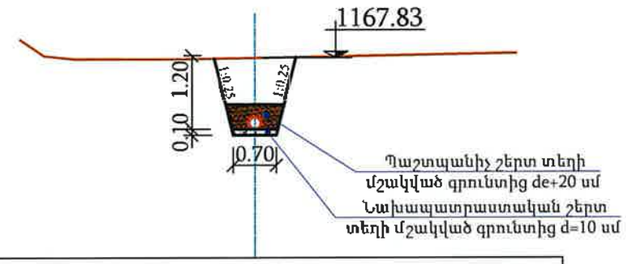

Մ 1:100

Հողի մակերևույթի նիշերը		1168.13	1167.86	1167.81	1167.81	1167.83		1167.90	
Հեռավորությունները		0.30	0.47	1.57	1.38		4.26		

ՆԿ 8+00.00

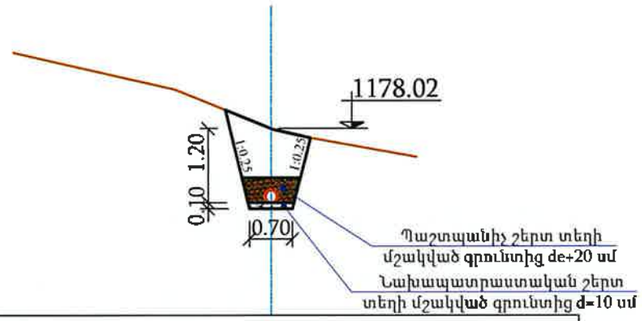

Մ 1:100

Հողի մակերևույթի նիշերը		1179.24		1178.65	1178.02	1177.87	1177.56	
Հեռավորությունները			2.62	1.56	0.15	0.58	1.77	

ՆԿ 9+00.00

«ԱՐԽԻՏԵԿՏ» ՍՊԸ
ՓՈՐՁԱԳԻՐՈՒԹՅՈՒՆ
«____»_____20 թ.

Փոփ.	Քան.	Թերթ	Փաստ.	Ստորագր.	Ամսաթ
Ն.Գ.Ճ.		Վ. Ավագյան			
Նախագծեց		Գ.Պողոսյան			
Ստուգեց		Ն. Սարգսյան			

Պայմանագիր N «ԱՐԵՆԻՀ-ՀԲԽՄԾՁԲ-01/26»

ԱՐԵՆԻ ՀԱՄԱՅՆՔԻ ԱՐՓԻ ԲՆԱԿԱՎԱՅՐԻ «ՀՈՓԻԿՆԵՐ» ՀԱՆԴԱՄԱՍԻ ՏԵՌԱՍԱՆԵՐ ԿՈՉՎՈՂ ՀԱՏՎԱԾՈՒՄ ՈՌՈԳՄԱՆ ՋՐԱԳԾԻ ԿԱՌՈՒՑՄԱՆ ԱՇԽԱՏԱՆՔՆԵՐ

Արփի բնակավայր

ՈՌՈԳՄԱՆ ՋՐԱԳԻԾ

Փուլ	Թերթ	Թերթեր
ԱՆ	10	11

M-1 ջրատարի լայնական կտրվածքներ
ՆԿ5+00, ՆԿ6+00, ՆԿ7+00, ՆԿ8+00, ՆԿ9+00,

«ՄՈՌՈՒԼ» ՍՊԸ

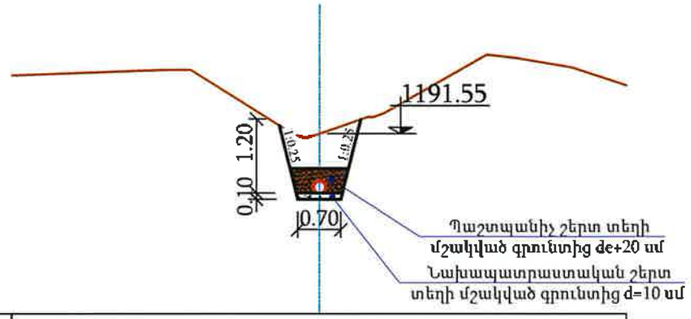

Մ 1:100

Հողի մակերևույթի նիշերը	1192.71		1192.81	1192.80		1191.77	1191.77		1192.11		1193.05	1192.99	1192.85	1192.55
Հեռավորությունները		2.48		0.42	1.65	0.22	0.70	0.08		1.67		0.52	0.86	0.89

ՆԿ 10+00.00

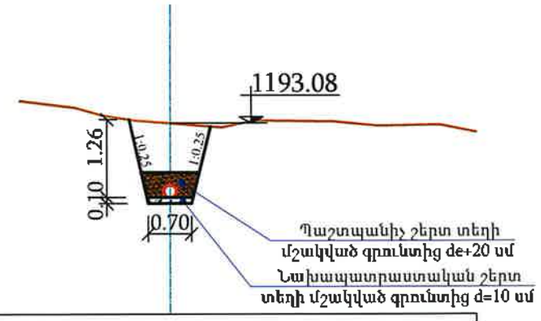

Մ 1:100

Հողի մակերևույթի նիշերը		1193.44	1193.33	1193.21	1193.13	1193.08	1193.01	1193.12	1193.11	1193.03	1193.05	1192.93
Հեռավորությունները		0.91	0.45	0.49	0.60	0.84	0.53	1.30	0.73	1.01	0.60	

ՆԿ 10+08.19

«ԱՐԽԻՏԵԿՏ» ՍՊԸ
ՓՈՐՁԱՔՆՆՈՒԹՅՈՒՆ
«_____»_____20 թ.

Փոփ.	Քան.	Թերթ	Փաստաթ.	Ստորագր.	Ամսաթ
Ն.Գ.Ճ.		Վ. Ավագյան			
Նախագծեց		Գ.Պողոսյան			
Ստուգեց		Ն. Սարգսյան			

Պայմանագիր N «ԱՐԵՆԻՀ-ՀԲԽՄԾՁԲ-01/26»

ԱՐԵՆԻ ՀԱՄԱՅՆՔԻ ԱՐՓԻ ԲՆԱԿԱՎԱՅՐԻ «ՀՈՓԻԿՆԵՐ» ՀԱՆԴԱՍԱՍԻ ՏԵՌԱՍԱՆԵՐ ԿՈՉՎՈՂ ՀԱՏՎԱԾՈՒՄ ՈՌՈԳՄԱՆ ՋՐԱԳԾԻ ԿԱՌՈՒՑՄԱՆ ԱՇԽԱՏԱՆՔՆԵՐ

Արփի բնակավայր	Փուլ	Թերթ	Թերթեր
ՈՌՈԳՄԱՆ ՋՐԱԳԻԾ	ԱՆ	11	11

Մ-1 ջրատարի լայնական կտրվածքներ ՆԿ 10+00, ՆԿ10+08,

«ՄՈՂԱՐԻԼ» ՍՊԸ

ԿԱՌՈՒՅՑՆԵՐ

Ջրթող ՋԹ-1 ՆԿ 4+45
Մ 1:20

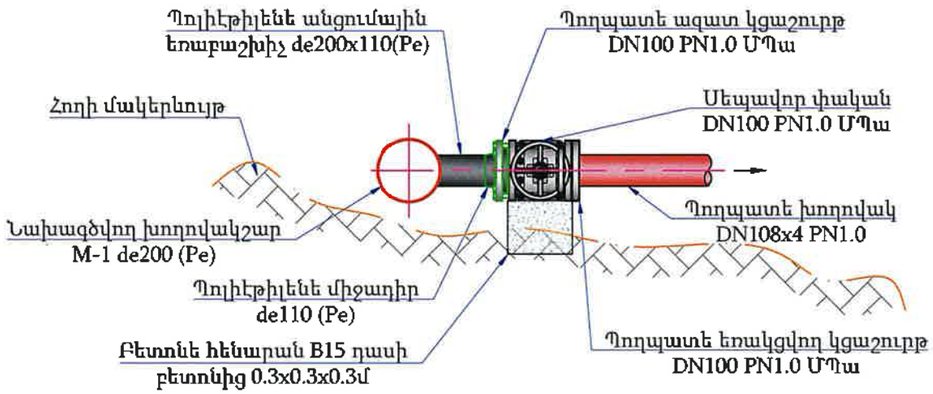

ՋԹ-1 մասնագիր

NN	Աշխատանքների անվանումները	Չափման միավ.	Քանակը	Նշումներ
1	2	3	4	5
	ՏԵԽՆՈԼՈԳԻԱԿԱՆ ԱՇԽԱՏԱՆՔՆԵՐ			
1	Պողպատե խողովակ DN108x4մմ PN1.0 ՄՊա	մ	1	
2	Սեպավոր փական DN 100մմ, PN=1.0ՄՊա	հատ	1	
3	Պողպատե եռակցվող կցաշուրթ DN100 PN1.0 ՄՊա	հատ	1	
4	Պողպատե ազատ կցաշուրթ DN100 PN1.0 ՄՊա	հատ	1	
5	Պոլիէթիլենե միջադիր de110 (Pe)	հատ	1	
6	Պոլիէթիլենե անցումային եռաբաշխիչ de200x110(Pe)	հատ	1	
7	Մետաղական դետալների երկշերտ յուղաներկում	$մ^2$	1.7	
8	Բետոնե հենարանների իրականացում B 15 դասի բետոնից 0.3x0.3x0.3 մ (1 հատ)	$մ^3$	0.027	

Ջրթող ՋԹ-2 ՆԿ 8+00
Մ 1:20

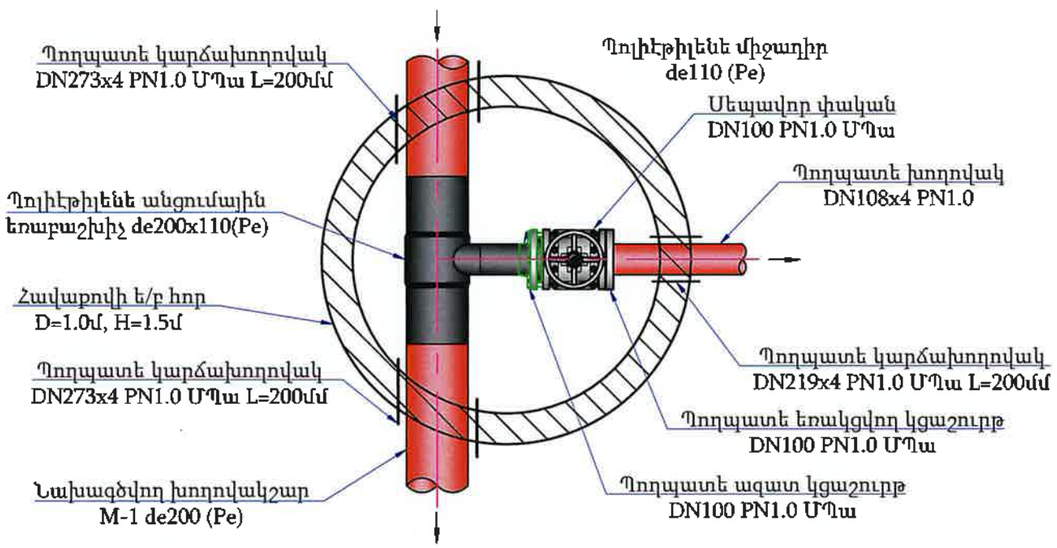

ՋԹ-2 մասնագիր

NN	Աշխատանքների անվանումները	Չափման միավ.	Քանակը	Նշումներ
1	2	3	4	5
	ՏԵԽՆՈԼՈԳԻԱԿԱՆ ԱՇԽԱՏԱՆՔՆԵՐ			
1	Պողպատե խողովակ DN108x4մմ PN1.0 ՄՊա	մ	5	
2	Պողպատե կարճախողովակ DN219x4մմ PN1.0 ՄՊա L=200մմ	հատ	1	
3	Պողպատե կարճախողովակ DN273x4մմ PN1.0 ՄՊա L=200մմ	հատ	2	
4	Սեպավոր փական DN 100մմ, PN=1.0ՄՊա	հատ	1	
5	Պողպատե եռակցվող կցաշուրթ DN100 PN1.0 ՄՊա	հատ	1	
6	Պողպատե ազատ կցաշուրթ DN100 PN1.0 ՄՊա	հատ	1	
7	Պոլիէթիլենե միջադիր de110 (Pe)	հատ	1	
8	Պոլիէթիլենե անցումային եռաբաշխիչ de200x110(Pe)	հատ	1	
9	Մետաղական դետալների երկշերտ յուղաներկում	$մ^2$	1.7	
10	Բետոնե հենարանների իրականացում B 15 դասի բետոնից 0.3x0.3x0.3 մ (1 հատ)	$մ^3$	0.027	
11	Հավաքովի ե/բ հոր D=1.0մ, H=1.5մ	կառույց	1	տես տիպ.բաժ

«ԱՐԵՆԻՀ-ՀԲԽՄԾՁԲ»
ՊՐՈՑԵՍԱՅԻՆ ՄԱՍՆԱԳԻՏ
« » 20 թ.

ԾԱՆՈԹՈՒԹՅՈՒՆ

1. Տվյալ թերթը նայել N 3-5 թերթերի հետ համատեղ:
3. Գծագրում չափերը տրված են մ-ով:
4. Հորերի հողային աշխատանքները ներառված են խողովակաշարի հողային ծավալներում:
5. Ե/բ հավաքովի հորերի շինարարական գծագրերը բերված են տիպային բաժնում

Փոփ.	Քան.	Թերթ	Փաստ.N	Ստորագր.	Ամսաթ
Ն.Գ.Ճ.		Վ. Ավագյան			
Նախագծեց		Գ.Պողոսյան			
Ստուգեց		Ն. Սարգսյան			

Պայմանագիր N «ԱՐԵՆԻՀ-ՀԲԽՄԾՁԲ-01/26»

ԱՐԵՆԻ ՀԱՄԱՅՆՔԻ ԱՐՓԻ ԲՆԱԿԱՎԱՅՐԻ «ՀՈՓԻԿՆԵՐ» ՀԱՆԴԱՄԱՍԻ ՏԵՌԱՍԱՆԵՐ ԿՈՉՎՈՂ ՀԱՏՎԱԾՈՒՄ ՈՌՈԳՄԱՆ ՋՐԱԳԾԻ ԿԱՌՈՒՑՄԱՆ ԱՇԽԱՏԱՆՔՆԵՐ

Արփի բնակավայր	Փուլ	Թերթ	Թերթեր
ԿԱՌՈՒՑՆԵՐ	ԱՆ	1	5
Ջրթող ՋԹ-1, ՋԹ-2, մասնագրեր	«ՄՈՂՈՒԼ» ՍՊԸ		

Դատարկման հոր ԴՀ-1 ՆԿ 6+60
Մ 1:20

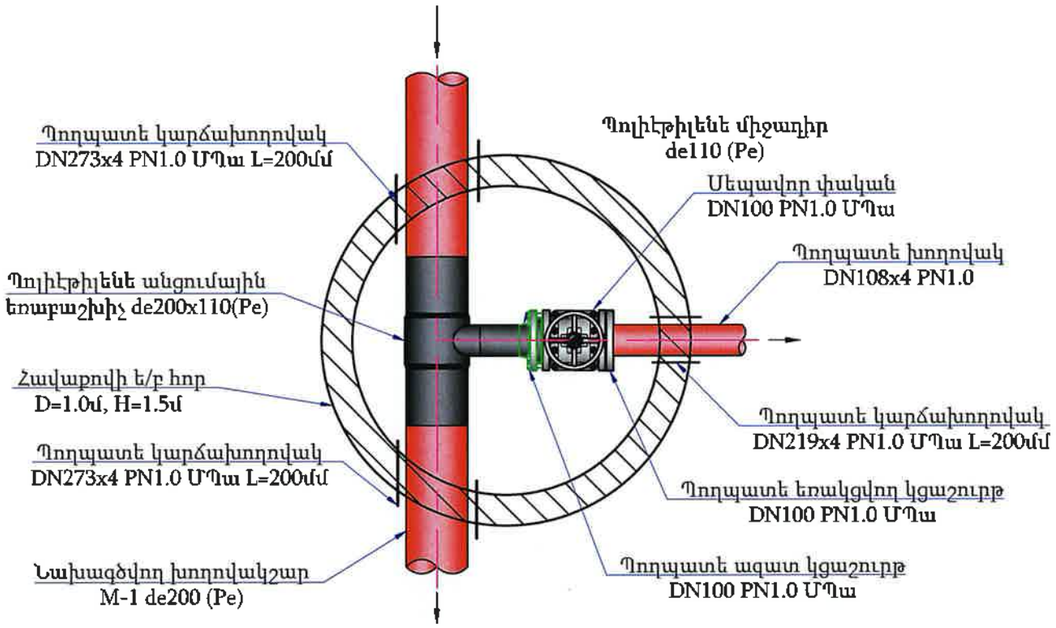

Դատարկման հոր ԴՀ-1-ի մասնագիր

NN	Աշխատանքների անվանումները	Չափման միավ.	Քանակը	Նշումներ
1	2	3	4	5
	ՏԵԽՆՈԼՈԳԻԱԿԱՆ ԱՇԽԱՏԱՆՔՆԵՐ			
1	Պողպատե խողովակ DN108x4մմ PN1.0 ՄՊա	մ	5	
2	Պողպատե կարճախողովակ DN219x4մմ PN1.0 ՄՊա L=200մմ	հատ	1	
3	Պողպատե կարճախողովակ DN273x4մմ PN1.0 ՄՊա L=200մմ	հատ	2	
4	Սեպավոր փական DN 100մմ, PN=1.0ՄՊա	հատ	1	
5	Պողպատե եռակցվող կցաշուրթ DN100 PN1.0 ՄՊա	հատ	1	
6	Պողպատե ազատ կցաշուրթ DN100 PN1.0 ՄՊա	հատ	1	
7	Պոլիէթիլենե միջադիր de110 (Pe)	հատ	2	
8	Պոլիէթիլենե անցումային եռաբաշխիչ de200x110(Pe)	հատ	1	
9	Մետաղական դետալների երկշերտ յուղաներկում	$մ^2$	1.0	
10	Բետոնե հենաբանների իրականացում B 15 դասի բետոնից 0.3x0.3x0.3 մ (1 հատ)	$մ^3$	0.027	
11	Հավաքովի ե/բ հոր D=1.0մ, H=1.5մ	կառույց	1	տես տիպ.բաժ

«ԱՐԽԻՏԵԿՏ» ՍՊԸ
ՓՈՐՁԱԲՆՈՒԹՅՈՒՆ
«____» _____ 20_ թ.

ԾԱՆՈԹՈՒԹՅՈՒՆ

1. Տվյալ թերթը նայել N 3-5 թերթերի հետ համատեղ:
3. Գծագրում չափերը տրված են մ-ով:
4. Հորերի հողային աշխատանքները ներառված են խողովակաշարի հողային ծավալներում:
5. Ե/բ հավաքովի հորերի շինարարական գծագրերը բերված են տիպային բաժնում

Փոփ.	Քան.	Թերթ	Փաստ.N	Ստորագր.	Ամսաթ
Ն.Գ.Ճ.		Վ. Ավագյան			
Նախագծեց		Գ.Պողոսյան			
Ստուգեց		Ն. Սարգսյան			

Պայմանագիր N «ԱՐԵՆԻՀ-ՀԲԽՄԾՁԲ-01/26»

ԱՐԵՆԻ ՀԱՄԱՅՆՔԻ ԱՐՓԻ ԲՆԱԿԱՎԱՅՐԻ «ՀՈՓԻԿՆԵՐ» ՀԱՆԴԱՄԱՍԻ ՏԵՌԱՍԱՆԵՐ ԿՈՉՎՈՂ ՀԱՏՎԱԾՈՒՄ ՈՌՈԳՄԱՆ ՋՐԱԳԾԻ ԿԱՌՈՒՑՄԱՆ ԱՇԽԱՏԱՆՔՆԵՐ

Արփի բնակավայր

ԿԱՌՈՒՑՆԵՐ

Փուլ	Թերթ	Թերթեր
ԱՆ	2	5

Դատարկման հոր ԴՀ-1, մասնագիր

«ՄՈՌՈՒԼ» ՍՊԸ

Կամրջային անցման սխեմատիկ կտրվածք
(M-1, ՆԿ 6+48-6+56)

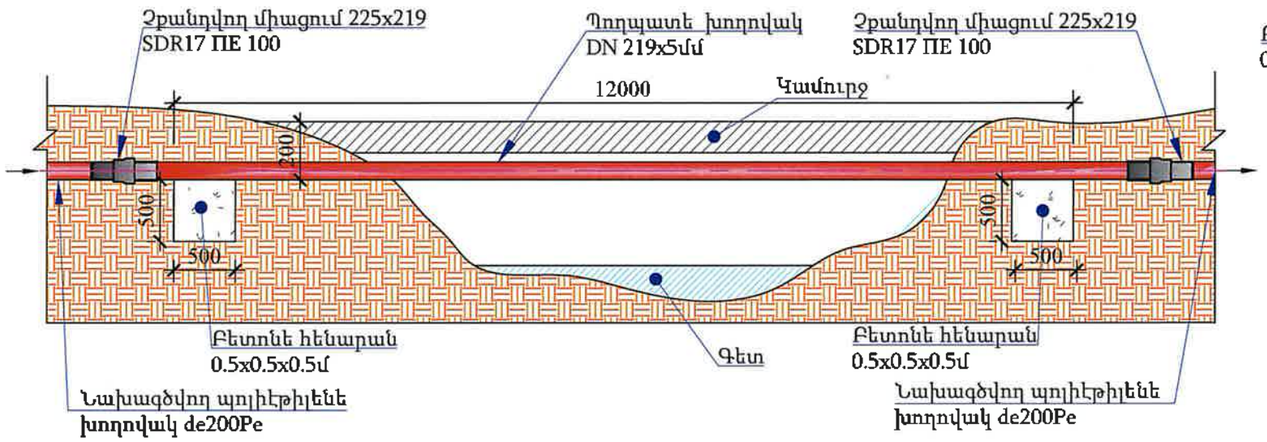

Կամրջային անցման սխեմատիկ հատակագիծ
(M-1, ՆԿ 6+48-6+56)

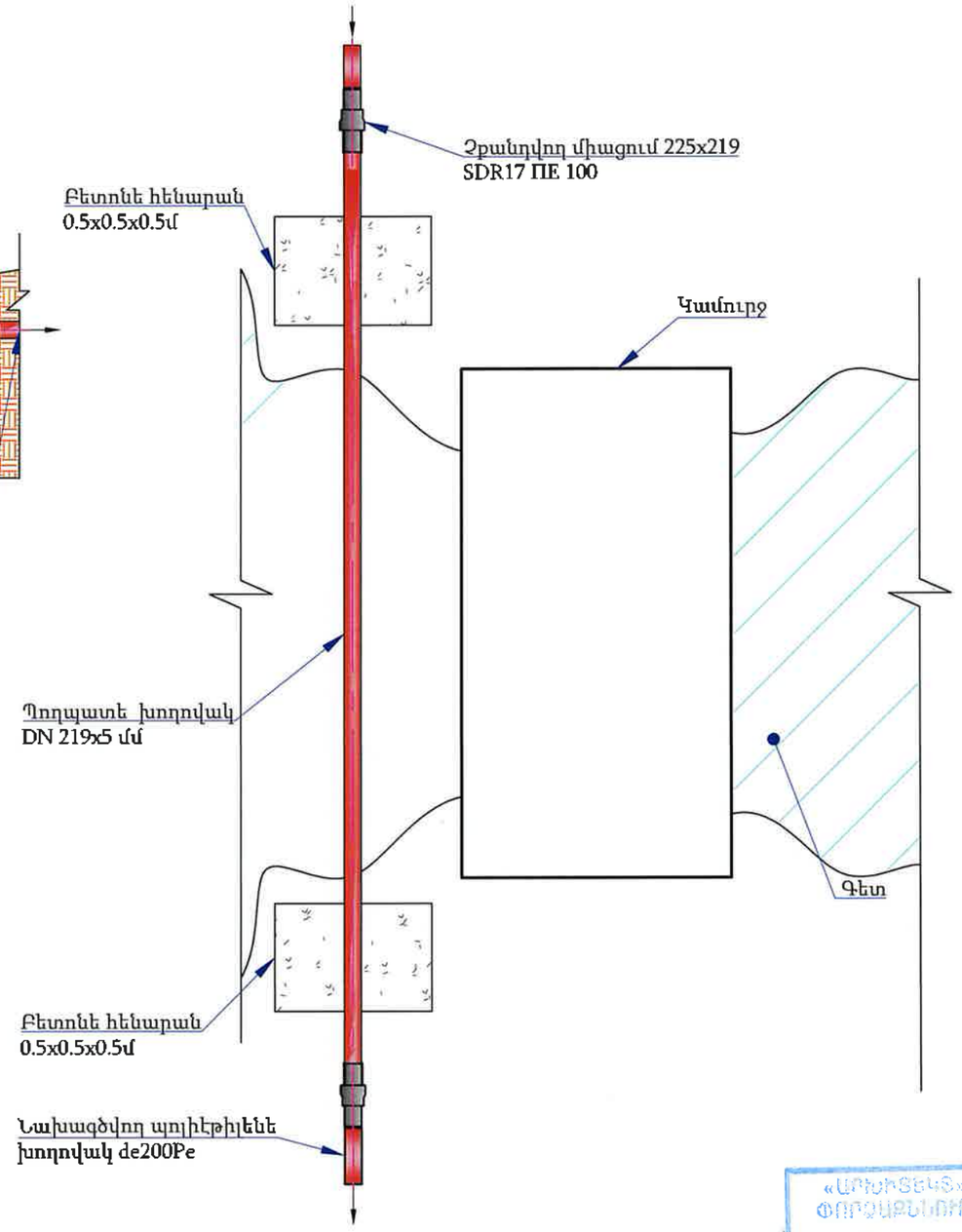

Կամրջային անցման մասնագիր

NN	Աշխատանքների անվանումները	Չափման միավ.	Քանակը	Նշումներ
1	2	3	4	5
	ՏԵԽՆՈԼՈԳԻԱԿԱՆ ԱՇԽԱՏԱՆՔՆԵՐ			
1	Պողպատե խողովակ DN 219x5 մմ	մ	12	
2	Չքանդվող միացում 225x219 SDR17 ПЕ 100	հատ	2	
3	Բետոնե հենարան B12.5 դասի բետոնից 0.5x0.5x0.5մ (2 հատ)	$մ^3$	0.25	
4	Մետաղական դետալների երկշերտ հիդրոմեկուսացում	$մ^2$	15	
5	Բետոնե հենարանների արտաքին մակերևույթի երկշերտ հիդրոմեկուսացում բիտումապոլիմերային մաստիկով	$մ^2$	5	

«ԱՐԵՆԻՀ» ՍՊԸ
ՓՈՐՁԱԳՆՈՒԹՅՈՒՆ
«____»_____20 թ.

Փոփ.	Քան.	Թերթ	Փաստաթղթի N	Ստորագր.	Ամսաթ
Ն.Գ.Ճ.		Վ. Ավագյան			
Նախագծեց		Գ.Պողոսյան			
Ստուգեց		Ն. Սաթգսյան			

Պայմանագիր N «ԱՐԵՆԻՀ-ՀԲԽՄԾՁԲ-01/26»

ԱՐԵՆԻ ՀԱՄԱՅՆՔԻ ԱՐՓԻ ԲՆԱԿԱՎԱՅՐԻ «ՀՈՓԻԿՆԵՐ» ՀԱՆԴԱՄԱՍԻ ՏԵՌԱՍԱՆԵՐ ԿՈՉՎՈՂ ՀԱՏՎԱԾՈՒՄ ՈՌՈԳՄԱՆ ՋՐԱԳԾԻ ԿԱՌՈՒՑՄԱՆ ԱՇԽԱՏԱՆՔՆԵՐ

Արփի բնակավայր	Փուլ	Թերթ	Թերթեր
ԿԱՌՈՒՑՆԵՐ	ԱՆ	3	5
Կամրջային անցում	«ՄՈԴՈՒԼ» ՍՊԸ		

M-1 ՆԿ 0+00
ոռոգման ջրագծի միացման հանգույց
հատակագիծ

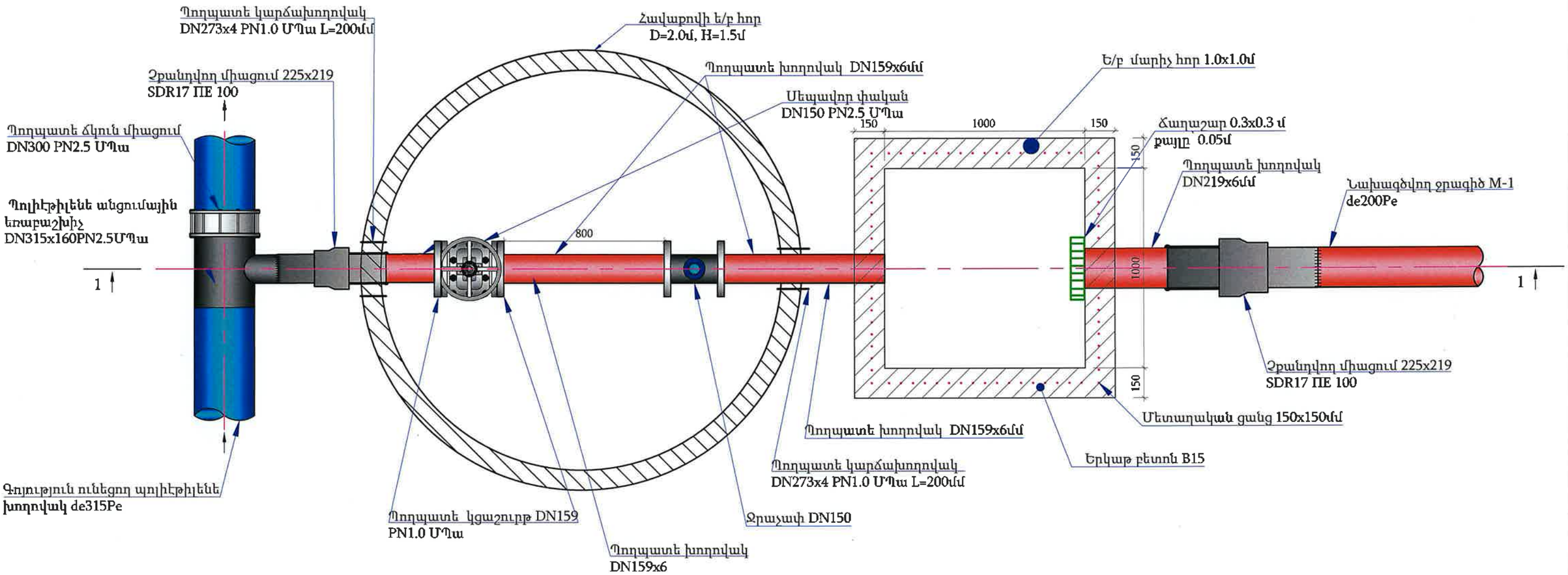

«ԱՐԽԻՏԵԿՏ» ՍՊԸ
ՓՈՐՁԱԳՆՈՒԹՅՈՒՆ
«____»_____20 թ.

ԾԱՆՈԹՈՒԹՅՈՒՆ

1. Տվյալ թերթը նայել N 3-5 թերթերի հետ համատեղ:
3. Գծագրում չափերը տրված են մմ-ով:
4. Հորերի հողային աշխատանքները ներառված են խողովակաշարի հողային ծավալներում:
5. Ե/բ հավաքովի հորերի շինարարական գծագրերը բերված են տիպային բաժնում

Փոփ.	Քան.	Թերթ	Փաստաթ.N	Ստորագր.	Ամսաթ.
Ն.Գ.Ճ.		Վ. Ավագյան			
Նախագծեց		Գ.Պողոսյան			
Ստուգեց		Ն. Սարգսյան			

Պայմանագիր N «ԱՐԵՆԻՀ-ՀԲԽՄԾՁԲ-01/26»

ԱՐԵՆԻ ՀԱՄԱՅՆՔԻ ԱՐՓԻ ԲՆԱԿԱՎԱՅՐԻ «ՀՈՓԻԿՆԵՐ» ՀԱՆԴԱՄԱՍԻ ՏԵՌԱՍԱՆԵՐ ԿՈՉՎՈՂ ՀԱՏՎԱԾՈՒՄ ՈՌՈԳՄԱՆ ՋՐԱԳԾԻ ԿԱՌՈՒՑՄԱՆ ԱՇԽԱՏԱՆՔՆԵՐ

Արփի բնակավայր

ԿԱՌՈՒՑՆԵՐ

Փուլ	Թերթ	Թերթեր
ԱՆ	4	5

Միացման հանգույցի հատակագիծ

«ՄՈԴՈՒԼ» ՍՊԸ

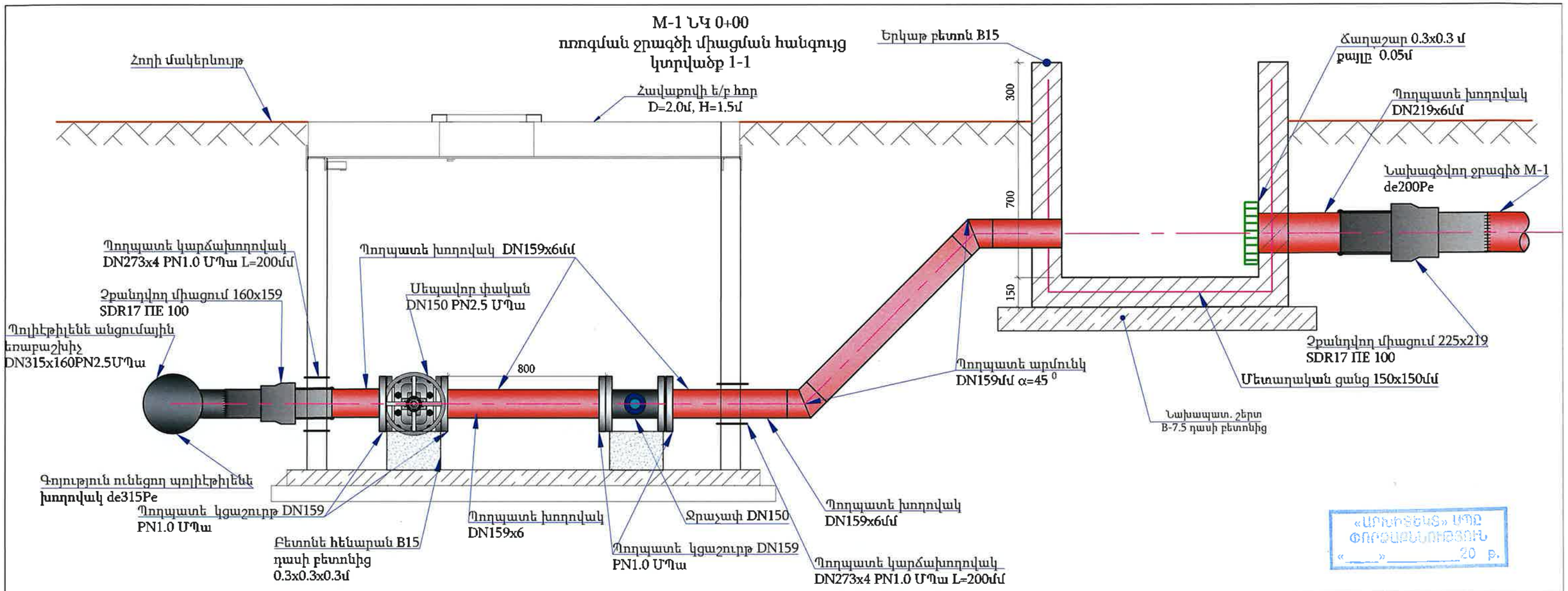

«ԱՄԻՆԵՏԵԱՏ» ՍՊԸ
ՓՈՐՁԱԳԻՏՈՒԹՅՈՒՆ
«____»_____20 թ.

M-1 Միացման հանգույցի մասնագիր

NN	Աշխատանքների անվանումները	Չափման միավ.	Քանակը	Նշումներ
1	2	3	4	5
	ՏԵԽՆՈԼՈԳԻԱԿԱՆ ԱՇԽԱՏԱՆՔՆԵՐ			
1	Պողպատե խողովակ DN219x4մմ PN1.0 ՄՊա	մ	1.0	
2	Պողպատե խողովակ DN159x6մմ PN1.0 ՄՊա	մ	5.0	
3	Պողպատե կարճախողովակ DN273x4մմ PN1.0 ՄՊա L=200մմ	հատ	2	
4	Սեպավոր փական DN 150մմ, PN=2.5ՄՊա	հատ	1	
5	Ջրաչափ DN150 PN=2.5ՄՊա	հատ	1	
6	Պողպատե եռակցվող կցաշուրթ DN150 PN1.0 ՄՊա	հատ	4	
7	Պոլիէթիլենե անցումային եռաբաշխիչ de315x160(Pe) PN=2.5ՄՊա	հատ	1	
8	Պողպատե ճկուն միացում DN300 PN2.5 ՄՊա	հատ	1	
9	Զբանդվող միացում 225x219 SDR17 ΠΕ 100	հատ	1	
10	Զբանդվող միացում 160x159 SDR17 ΠΕ 100	հատ	1	
11	Պողպատե արմունկ DN159մմ α=45 0	հատ	2	
12	Մետաղական ցանց 150x150մմ	մ^2	6.6	
13	Մարիչ հորի իրականացում B 15 դասի բետոնից	մ^3	1.10	
14	Նախապատրաստական շերտի իրականացում B7.5 դասի բետոնից	մ^3	0.16	
15	Մետաղական դետալների երկշերտ յուղաներկում	մ^2	5.0	
16	Բետոնե հենարանների իրականացում B 15 դասի բետոնից 0.3x0.3x0.3 մ (2 հատ)	մ^3	0.04	
17	Հավաքովի ե/բ հոր D=2.0մ, H=1.5մ	կառույց	1	տես տիպ.բաժ

ԾԱՆՈԹՈՒԹՅՈՒՆ

1. Տվյալ թերթը նայել N 3-5 թերթերի հետ համատեղ:
3. Գծագրում չափերը տրված են մմ-ով:
4. Հորերի հողային աշխատանքները ներառված են խողովակաշարի հողային ծավալներում:
5. Ե/բ հավաքովի հորերի շինարարական գծագրերը բերված են տիպային բաժնում

Փոփ.	Քան.	Թերթ	Փաստ.N	Ստորագր.	Ամսաթ
Ն.Գ.Ճ.		Վ. Ավագյան			
Նախագծեց		Գ. Պողոսյան			
Ստուգեց		Ն. Սարգսյան			

Պայմանագիր N «ԱՐԵՆԻՀ-ՀԲԽՄԾՁԲ-01/26»

ԱՐԵՆԻ ՀԱՄԱՅՆՔԻ ԱՐՓԻ ԲՆԱԿԱՎԱՅՐԻ «ՀՈՓԻԿՆԵՐ» ՀԱՆԴԱՄԱՍԻ ՏԵՌԱՍԱՆԵՐ ԿՈՉՎՈՂ ՀԱՏՎԱԾՈՒՄ ՈՌՈԳՄԱՆ ՋՐԱԳԾԻ ԿԱՌՈՒՑՄԱՆ ԱՇԽԱՏԱՆՔՆԵՐ

Արփի բնակավայր

ԿԱՌՈՒՑՑՆԵՐ

Փուլ	Թերթ	Թերթեր
ԱՆ	5	5

Միացման հանգույցի կտրվածք 1-1, մասնագիր

«ՄՈԴՈՒԼ» ՍՊԸ

ՏԻՊԱՅԻՆ ԲԱԺԻՆ

Հավաքովի ե/բ հոր D=1000մմ, H=1500մմ
Հատակագիծ
Մ 1:20

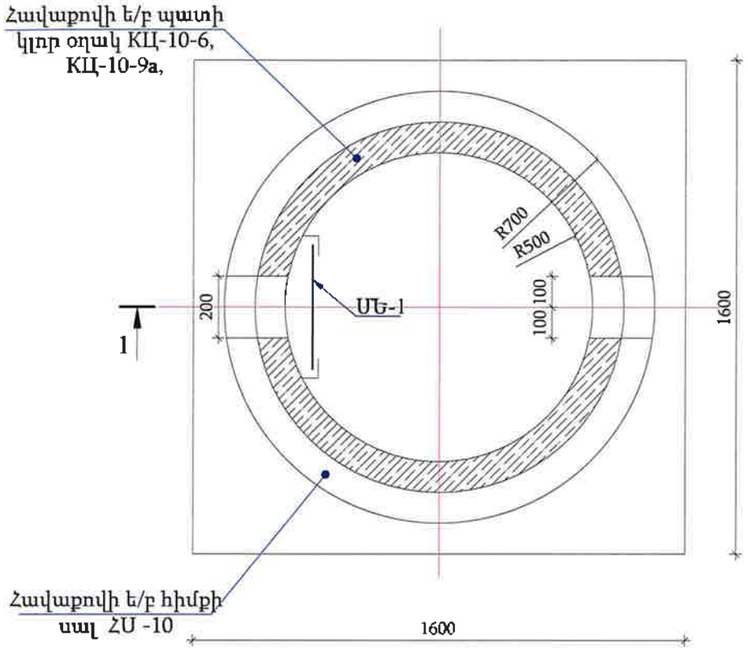

Հանգույց 1
Մ 1:10

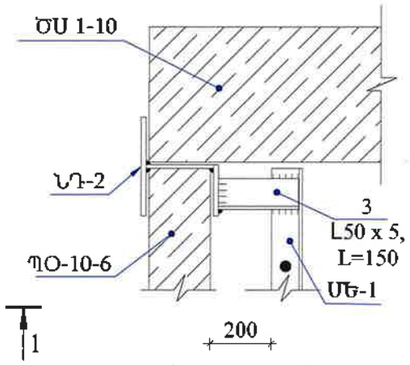

Մետաղական ելարան ՄԵ-1
Մ 1:20

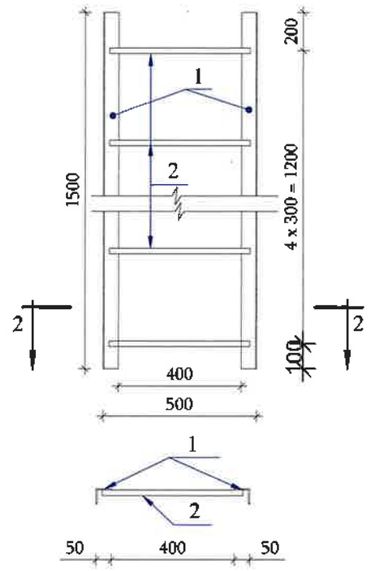

Հանգույց 2
Մ 1:10

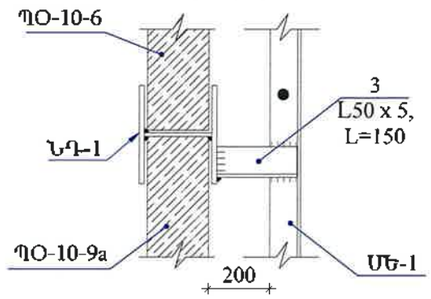

Կտրվածք 1 - 1
Մ1:25

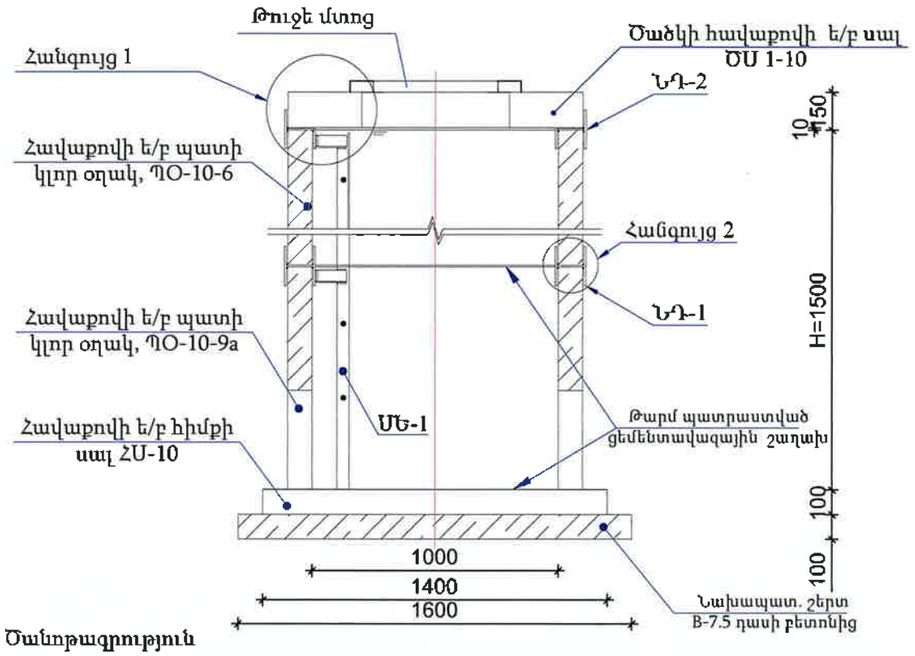

ՆԴ-2
Մ 1:10

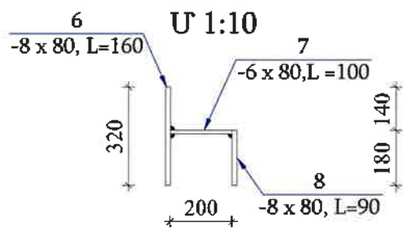

ՆԴ-1
Մ 1:10

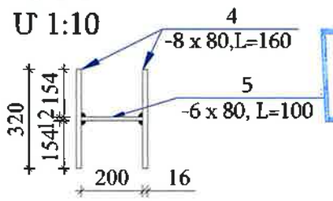

Աշխատանքային ծավալների ամփոփագիր

NN	Աշխատանքների անվանումները	Չափման միավ.	Քանակը
1	2	3	4
	Ե/Բ կլոր հոր D=1.0մ, H=1.5 մ		
1	Նախապատրաստական շերտի իրականացում B7.5, F150, W4 դասի բետոնից	$մ^3$	0.26
2	Պատի օղակ ՊՕ-10-6	հատ	1
3	Պատի օղակ ՊՕ-10-9a	հատ	1
4	Հիմքի սալ ՀՍ-10	հատ	1
5	Ե/բ հորերի ծածկի սալերի տեղադրում ԾՍ 1-10 թուջե «Գ» տիպի մտոցով	հատ	1
6	Մետաղական ելարան ՄԵ-1-ի իրականացում	կգ	15.7
7	Ներդիր դետալներ	կգ	14.4
8	Մետաղական կոնստրուկցիաների երկշերտ ներկում	կգ	30.1
9	Ե/Բ հորերի արտաքին մակերևույթի երկշերտ հիդրոմեկուսացում բիտումապոլիմերային մածիկով	$մ^2$	5.7

Մասնագիր մեկ էլեմենտի համար

NN	Աշխատանքների անվանումները	Քանակ	Միավոր բետոնի ծախսը $մ^3$ /մետաղի ծախսը կգ	Միավորի քաշ, կգ
1	2	3	4	5
	Մետաղական ելարան ՄԵ-1	1	15.7	15.7
1	Անկյունակ L 50x5, L=1500	2	5.7	11.4
2	Ամրան Ø10 AI, L=480	5	0.3	1.5
3	Անկյունակ L 50x5, L=150	4	0.7	2.8
	Ներդիր դետալ ՆԴ-1	4	2.0	8.0
1	Ողողատե թերթ -80x8, L=160	2	0.8	1.6
2	Ողողատե թերթ -80x6, L=100	1	0.4	0.4
	Ներդիր դետալ ՆԴ-2	4	1.6	6.4
1	Ողողատե թերթ -80x8, L=160	1	0.8	0.8
2	Ողողատե թերթ -80x6, L=100	1	0.4	0.4
3	Ողողատե թերթ -80x8, L=84	1	0.4	0.4

NN	Աշխատանքների անվանումները	Քանակ հատ	Միավորի բետոնի ծավալը,$մ^3$/ մետաղի ծախսը կգ	Միավոր մասսա կգ.
1	2	3	4	5
	Ե/Բ կլոր հոր D=1.0մ, H=1.5 մ			
1	Պատի օղակ ՊՕ-10-6	1	0,16 / 3,95	400
2	Պատի օղակ ՊՕ-10-9a	1	0,22 / 14,7	550
3	Հիմքի սալ ՀՍ-10	1	0,18 / 15,14	450
4	Ծածկի սալ ԾՍ 1-10	1	0,1 / 8,37	250
5	Թուջե մտոց	1		100

Ծանոթագրություն

1. Պատի օղակները, հիմքի սալերը և ծածկի սալերը պետք է համապատասխանեն ԳՕՍՏ 8020-90-ի պահանջներին:
2. Պատի օղակները և ծածկի սալերը տեղադրվում են թարմ պատրաստված ցեմենտավազային շաղախի վրա:
3. Հորերի բարձրությունը կարելի է կարգավորել պատի օղակի սալի վրա B12.5 մակնիշի միաձույլ բետոնից իրականացված պատի բարձրացումով:
4. ՊՕ-10-9a պատի օղակները նախատեսվում է գնել գործարանային բացված անցքով:

Փոփ.	Քան.	Թերթ	Փաստ.	Ստորագր.	Ամսաթ
Ն.Գ.Ճ.		Վ. Ավագյան			
Նախագծեց		Գ.Ղազարյան			
Ստուգեց		Ն. Սարգսյան			

Պայմանագիր N ԱՐԵՆԻ-ՀԲԽՄԾՁԲ-01/26

ԱՐԵՆԻ ՀԱՄԱՅՆՔԻ ԱՐՓԻ ԲՆԱԿԱՎԱՅՐԻ «ՀՈՓԻԿՆԵՐ» ՀԱՆԴԱՄԱՍԻ ՏԵՌԱՍԱՆԵՐ ԿՈՉՎՈՂ ՀԱՏՎԱԾՈՒՄ ՈՌՈԳՄԱՆ ՋՐԱԳԾԻ ԿԱՌՈՒՑՄԱՆ ԱՇԽԱՏԱՆՔՆԵՐ

ԱՐՓԻ ԲՆԱԿԱՎԱՅՐ	Փուլ	Թերթ	Թերթեր
ՏԻՊԱՅԻՆ ԲԱԺԻՆ	ԱՆ	1	2
Հավաքովի ե/բ հոր D=1.0մ, H=1.5մ Աշխատանքային ծավալներ	«ՄՈԴՈՒԼ» ՍՊԸ		

Հավաքովի ե/բ հոր D=2000մմ, H=1500մմ
Հատակագիծ

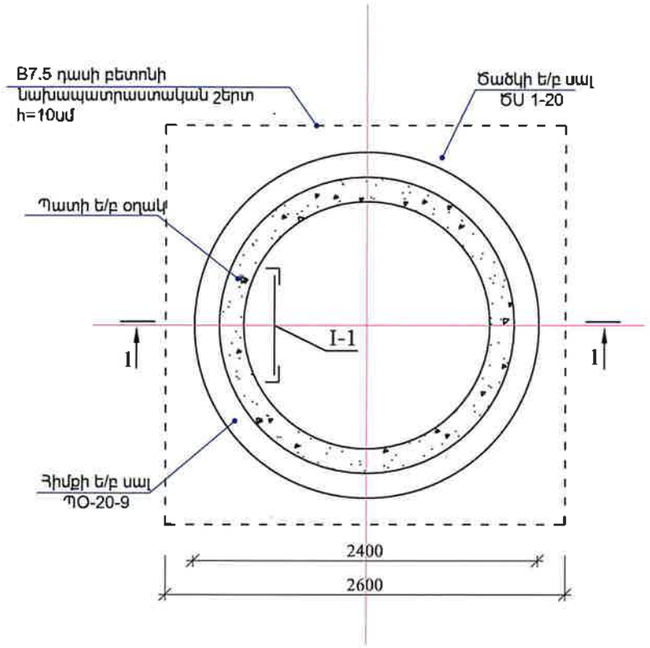

ՀԱՆԳՈՒՅՑ 1

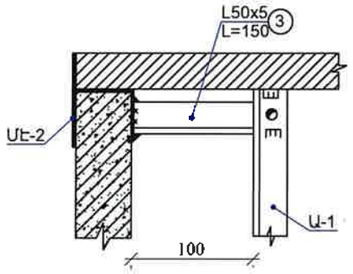

ՀԱՆԳՈՒՅՑ 2

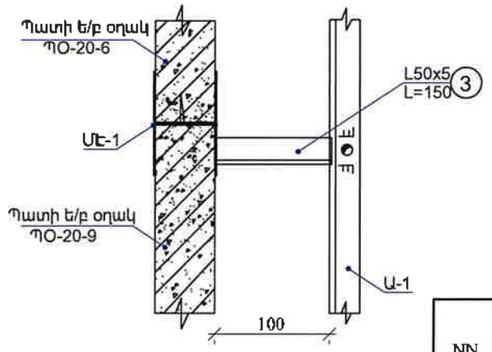

ՄԷ-2

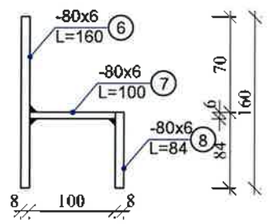

ՄԷ-1

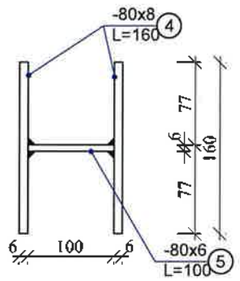

ՄԱՍՆԱԳԻՐ ՄԵԿ ԷԼԵՄԵՆՏԻ ՀԱՄԱՐ					
Գ/Գ	Անվանում		Քանակ հատ	Միավոր մասսա կգ.	Ճանոթություն G կգ.
	Աստիճան Ա-1				
1	L50x5	L=1300	2	5.7	11,4
2	Ø10AI	L=480	7	0.3	2.1
3	L50x5	L=150	4	0.6	2.4
	Միավորող էլեմենտ ՄԷ-1(3 հատ)				
4	-80x8	L=160	2	0.6	1.2
5	-80x6	L=100	1	0.4	0.4
	Միավորող էլեմենտ ՄԷ-2(3 հատ)				
6	-80x8	L=160	1	0.6	0.6
7	-80x6	L=100	1	0.4	0.4
8	-80x8	L=84	1	0.3	0.3

NN	Աշխատանքների անվանումները	Քանակ հատ	Միավորի բետոնի ծավալը,մ³/ մետաղի ծախսը կգ	Միավոր մասսա կգ.
1	2	3	4	5
	Ե/Բ կլոր հոր D=2,0 մ, H=1,5 մ			
	Պատի օղակ ՊՕ-20-6	1	0,39 / 13,04	980
	Պատի օղակ ՊՕ-20-96	1	0.45 / 47,4	1125
	Հիմքի սալ ՀՍ-20	1	0,59 / 79,44	1480
	Ծածկի սալ ԾՍ 1-20	1	0,55 / 49,65	1380
	Թուջե մտոց	1		100

ԿՏՐՎԱԾՔ 1-1

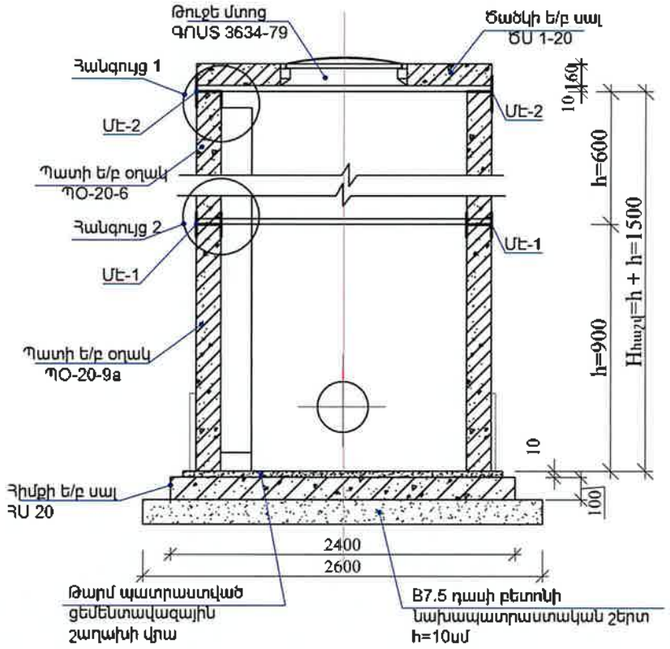

ԱՍՏԻՃԱՆ Ա-1

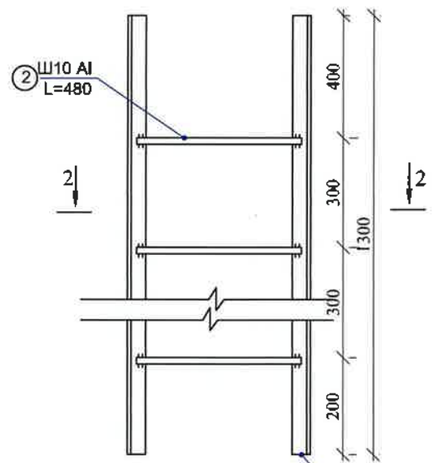

ԿՏՐՎԱԾՔ 2-2

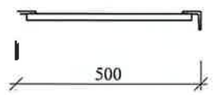

Աշխատանքային ծավալների ամփոփագիր

NN	Աշխատանքների անվանումները	Չափման միավ.	Քանակը	Նշումներ
1	2	3	4	5
	Ե/Բ կլոր հոր D=2,0մ, H=1,5 մ			
1	Նախապատրաստական շերտի իրականացում B7.5, F150, W4 դասի բետոնից	մ³	0.68	
2	Պատի օղակ ՊՕ-20-6	հատ	1	
3	Պատի օղակ ՊՕ-20-9a	հատ	1	
4	Հիմքի սալ ՀՍ-20	հատ	1	
5	Ե/բ հորերի ծածկի սալերի տեղադրում ԾՍ 1-20 թուջե «Т» տիպի մտոցով	հատ	1	
6	Մետաղական ելարան Ա-1-ի իրականացում	կգ	15,9	
7	Ներդիր դետալներ	կգ	24,7	
8	Մետաղական կոնստրուկցիաների երկշերտ լուծաներկում	կգ	40,6	
9	Ե/Բ հորերի արտաքին մակերեսույթի երկշերտ հիդրոմեկուսացում բիտումապոլիմերային մաստիկով	մ²	10,4	

«ԱՐՓԻՖՏԵՍ» ՍՊԸ
ՓՈՐՁԱԳԻՏՈՒԹՅՈՒՆ
«_____»_____20__ թ.

Ծանոթագրություն

1. Նախապատրաստական շերտը իրականացնել 10սմ հաստությամբ B7.5 դասի բետոնից՝ 0.68մ³:
2. Պատի օղակները, հիմքի սալերը և ծածկի սալերը պետք է համապատասխանեն ГОСТ 8020-90-ի պահանջներին:
3. Պատի օղակները և ծածկի սալերը տեղադրվում են թարմ պատրաստված ցեմենտավազային շաղախի վրա:
4. Հորերի բարձրությունը կարելի է կարգավորել պատի օղակի սալի վրա B12.5 մակնիշի միաձույլ բետոնից իրականացված պատի բարձրացումով:
5. ՊՕ-15-9a պատի օղակները նախատեսվում է գնել գործարանային բացված անցքով:

Փոփ.	Քան.	Թերթ	Փաստ.	Ստորագր.	Անվանում
Ն.Գ.Ճ.		Վ. Ավագյան			
Նախագծեց		Գ.Պողոսյան			
Ստուգեց		Ն. Սարգսյան			

Պայմանագիր N ԱՐԵՆԻ-ՀԲԽՄԾՁԲ-01/26

ԱՐԵՆԻ ՀԱՄԱՅՆՔԻ ԱՐՓԻ ԲՆԱԿԱՎԱՅՐԻ «ՀՈՓԻԿՆԵՐ» ՀԱՆԴԱՄԱՍԻ ՏԵՌԱՍԱՆԵՐ ԿՈՉՎՈՂ ՀԱՏՎԱԾՈՒՄ ՈՌՈԳՄԱՆ ՋՐԱԳԾԻ ԿԱՌՈՒՑՄԱՆ ԱՇԽԱՏԱՆՔՆԵՐ

ԱՐՓԻ ԲՆԱԿԱՎԱՅՐ

ՏԻՊԱՅԻՆ ԲԱԺԻՆ

Փուլ	Թերթ	Թերթեր
ԱՆ	2	2

Հավաքովի ե/բ հոր D=2.0մ, H=1.5մ
Հանգույցներ, ներդիր դետալներ, մետաղական ելարան, մասնագիր

«ՄՈԴՈՒԼ» ՍՊԸ